slikdesk

Mesa com Regulagem de Altura Automatizada
SlikDesk Flex

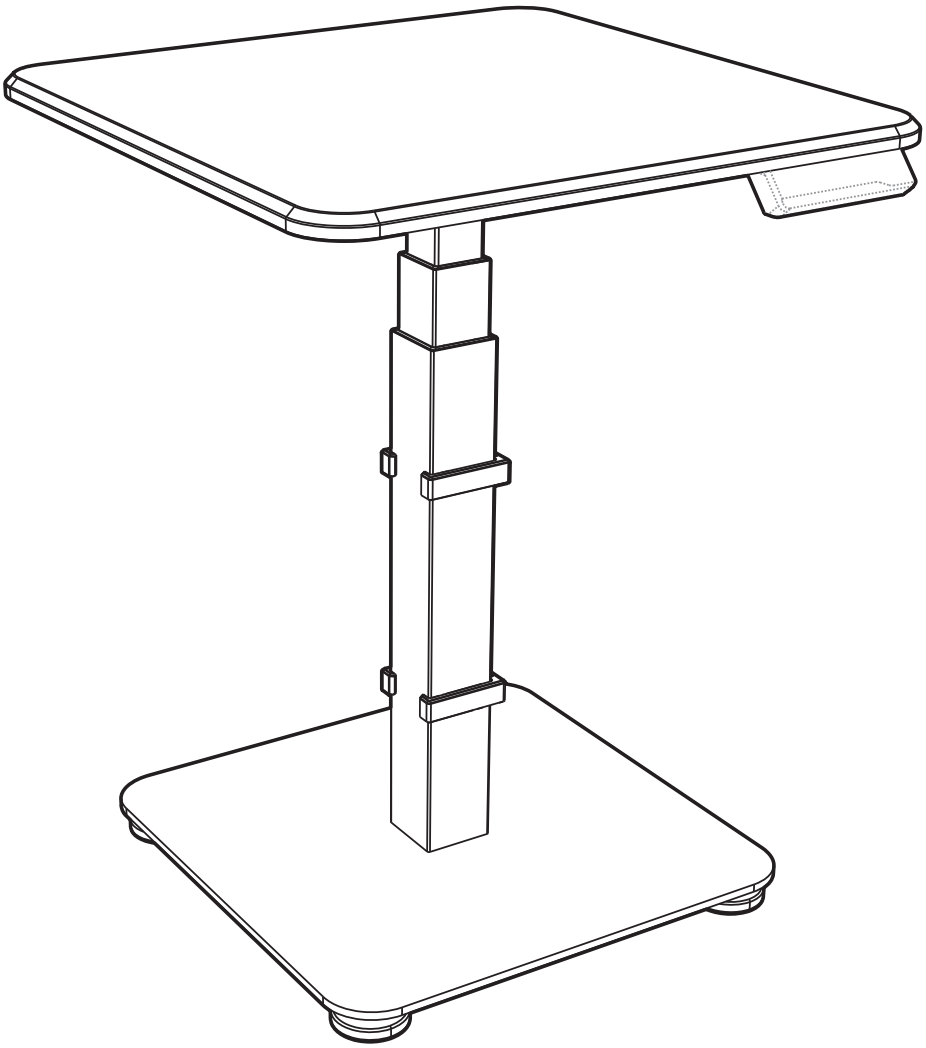

MANUAL DE MONTAGEM E USO

CÓDIGO: SEF

V2

ÍNDICE

1 Segurança	01
1.1 Antes de instalar	02
1.2 Ferramentas necessárias para montagem	02
2 Componentes	03
3 Montagem	04
3.1 Montando a coluna de elevação	04
3.2 Montando a base	06
3.3 Montando as sapatas niveladoras	07
3.4 Montando o tampo	08
3.5 Instalando a interface	09
3.6 Conectando o cordão do motor	10
3.7 Instalando a unidade de controle	11
3.8 Instalando o cabo de energia	12
3.9 Instalando o clip de gerenciamento de cabos	13
3.10 Instalando o clip organizador de fios	14
3.11 Nivelamento da mesa	15
4 Instruções de uso	16
4.1 Interface	16
4.2 Operando	16
5 Como resolver problemas	17
6 Limpeza	19
7 Manutenção	19
7.1 Mau uso	19
8 Questões ambientais	20
9 Termo de garantia	20

1 SEGURANÇA

A sua segurança e a de terceiros é muito importante. Este manual e o seu produto têm muitas mensagens importantes. Sempre leia e siga as mensagens de segurança.

AVISO

Este é o símbolo de alerta de segurança. Este símbolo alerta sobre situações que podem trazer riscos à sua vida, causar ferimentos a você ou a terceiros, se as instruções não forem seguidas imediatamente.

O **NÃO CUMPRIMENTO** ou não seguir todas instruções de **MONTAGEM**, advertências de segurança e operação **RELATIVAS AO USO DESTE PRODUTO PODE RESULTAR EM GRAVES LESÕES CORPORAIS**.

A segurança dos clientes da SlikDesk e usuários é a nossa principal preocupação. Para garantir total segurança, siga as instruções:

- Leia e entenda este manual antes de tentar instalar sua Slikdesk.
- Verifique que todos os usuários da SlikDesk são informados do conteúdo desse material. Esta é a responsabilidade do comprador. Mantenha esse manual perto da Slikdesk.
- O uso seguro da Slikdesk só é possível quando as instruções são lidas completamente.
- O não cumprimento das instruções abaixo podem resultar em graves danos ao sistema ou a algum componente em específico. Pessoas que não têm experiência ou conhecimento necessário para utilizar o produto não deve utilizá-lo.
- Crianças devem ser supervisionadas enquanto o produto estiver sendo utilizado por elas.
- Se tiver dano visível no produto, não instalá-lo.
- A Slikdesk não se destina a ser utilizado por crianças ou por pessoas que necessitam de supervisão

1.1 ANTES DE INSTALAR

• Siga todas as instruções deste manual.

• Conexões: Todas as conexões do sistema devem estar conectadas antes de ligar o produto à energia!

AVISO

Se o produto apresentar barulhos ou cheiros incomuns, desligar da tomada imediatamente.

1.2 FERRAMENTAS NECESSÁRIAS PARA MONTAGEM:

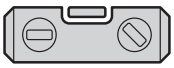

Nivel

Chave allen (incluida)

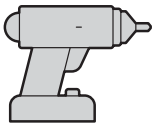

Parafusadeira

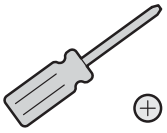

Chave Phillips

2 COMPONENTES

Sua SlikDesk Flex vem com os seguintes componentes:

COMPONENTES		
A (1 uni.) **Suporte da Coluna de Elevação**	**B (1 uni.)** **Coluna de Elevação**	**C (1 uni.)** **Base**
D (4 uni.) **Sapata Niveladora**	**E (1 uni.)** **Unidade de Controle**	**F (2 uni.)** **Clip de Gerenciamento de Cabos**
G (1 uni.) **Cabo de Energia**	**H (1 uni.)** **Tampo**	**I (1 uni.)** **Interface**
P-A (6 uni.) **Parafuso Hexagonal**	**P-B (4 uni.)** **Parafuso Hexagonal**	**P-C (8 uni.)** **Parafuso Phillips com Espaçado**
P-D (3 uni.) **Clip organizador de**	**P-E (3 uni.)** **Borracha Amortecedora**	**P-F (1 uni.)** **Chave allen (incluida)**

3 MONTAGEM

• Necessário duas pessoas para a montagem.
• Ferramentas Necessárias: 01 Chave Philips e 01 Chave Allen. (incluída).

3.1 MONTANDO A COLUNA DE ELEVAÇÃO

Alinhe os furos de montagem da coluna com os furos de montagem do suporte da coluna de elevação conforme a imagem abaixo, também adicione as borrachas amortecedoras conforme a imagem abaixo.

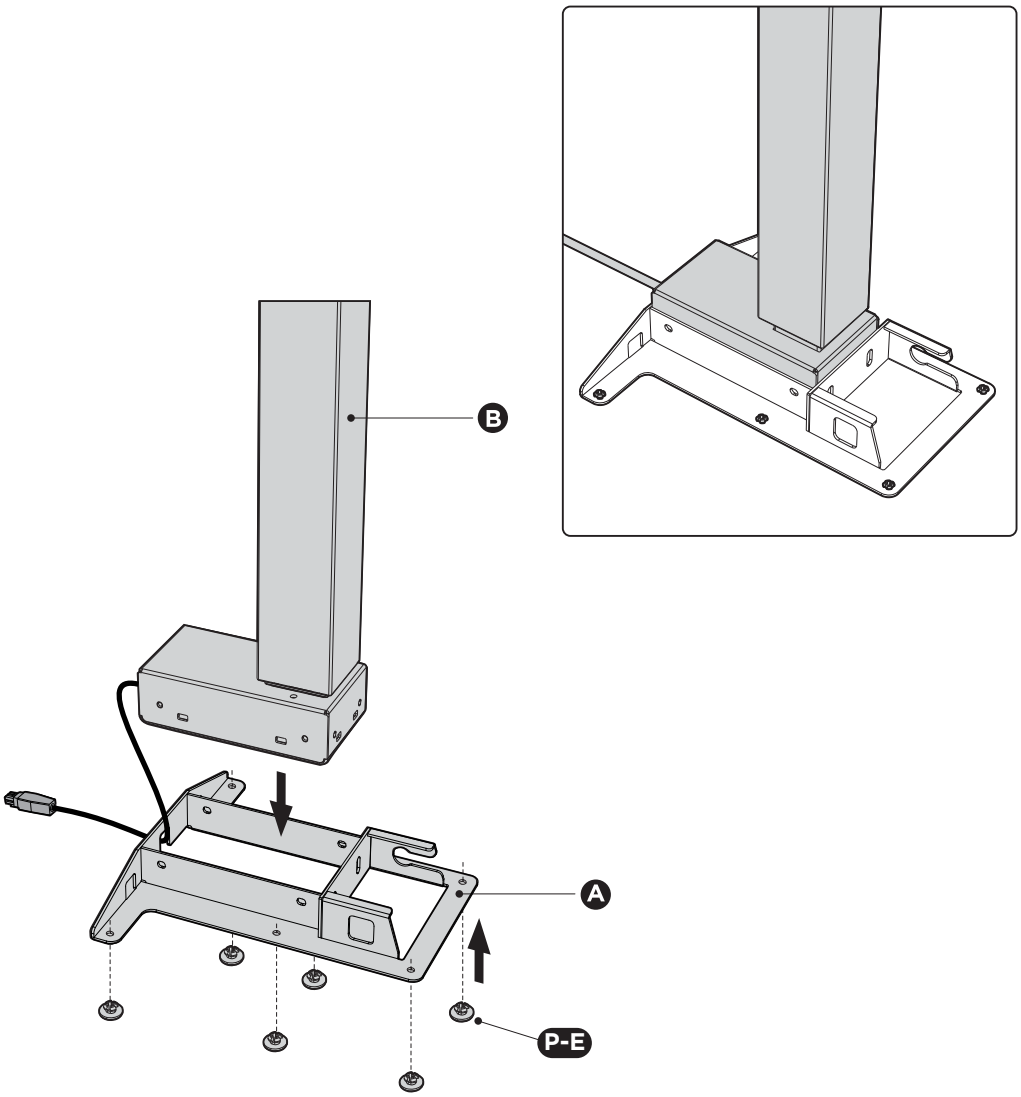

Parafuse a Coluna de elevação no suporte utilizando os 6 parafusos P-A conforme figura abaixo. Certifique-se que todos os parafusos estão bem fixados.

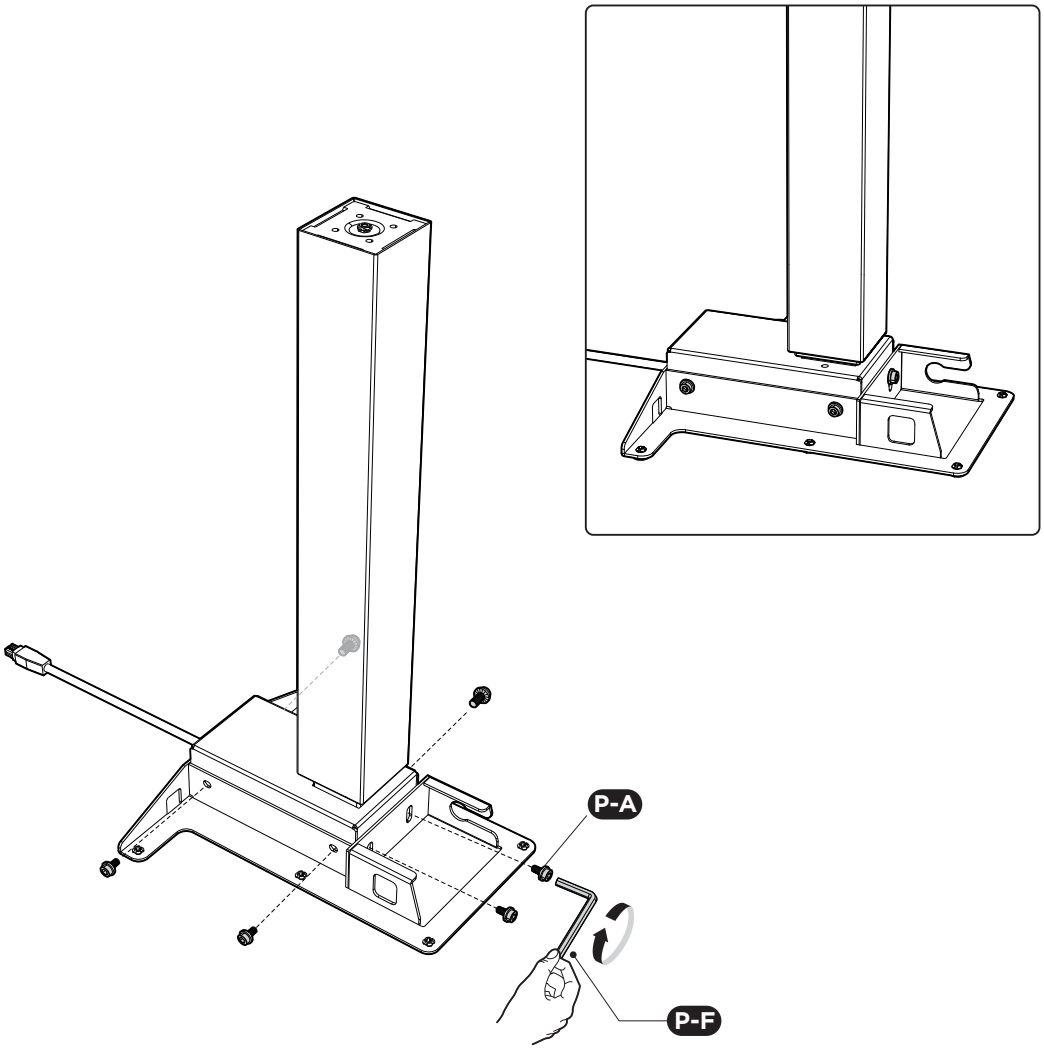

3.2 MONTANDO A BASE

Alinhe os furos da base (C) com os furos da coluna de elevação (B). Insira os 4 parafusos (P-B) e parafuse-os. Certifique-se de que todos os 4 parafusos estão bem fixados.

⚠	SE APENAS UMA PESSOA VIRAR A ESTRUTURA SOZINHA, LESÕES CORPORAIS GRAVES PODEM OCORRER.

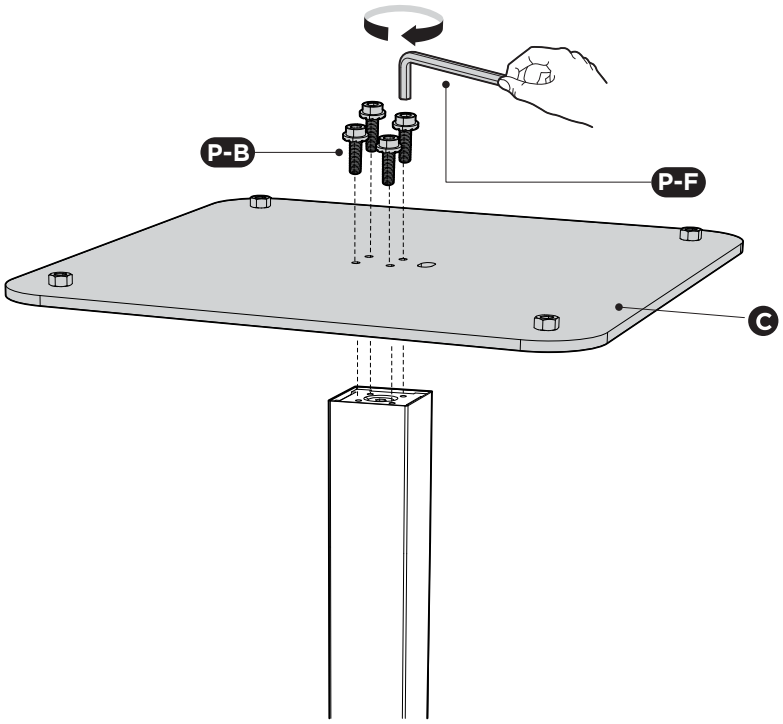

3.3 MONTANDO AS SAPATAS NIVELADORAS

Alinhe cada sapata niveladora (D) com cada furo de parafuso localizado em cada um dos cantos da base. Gire-as em sentido horário para montá-las

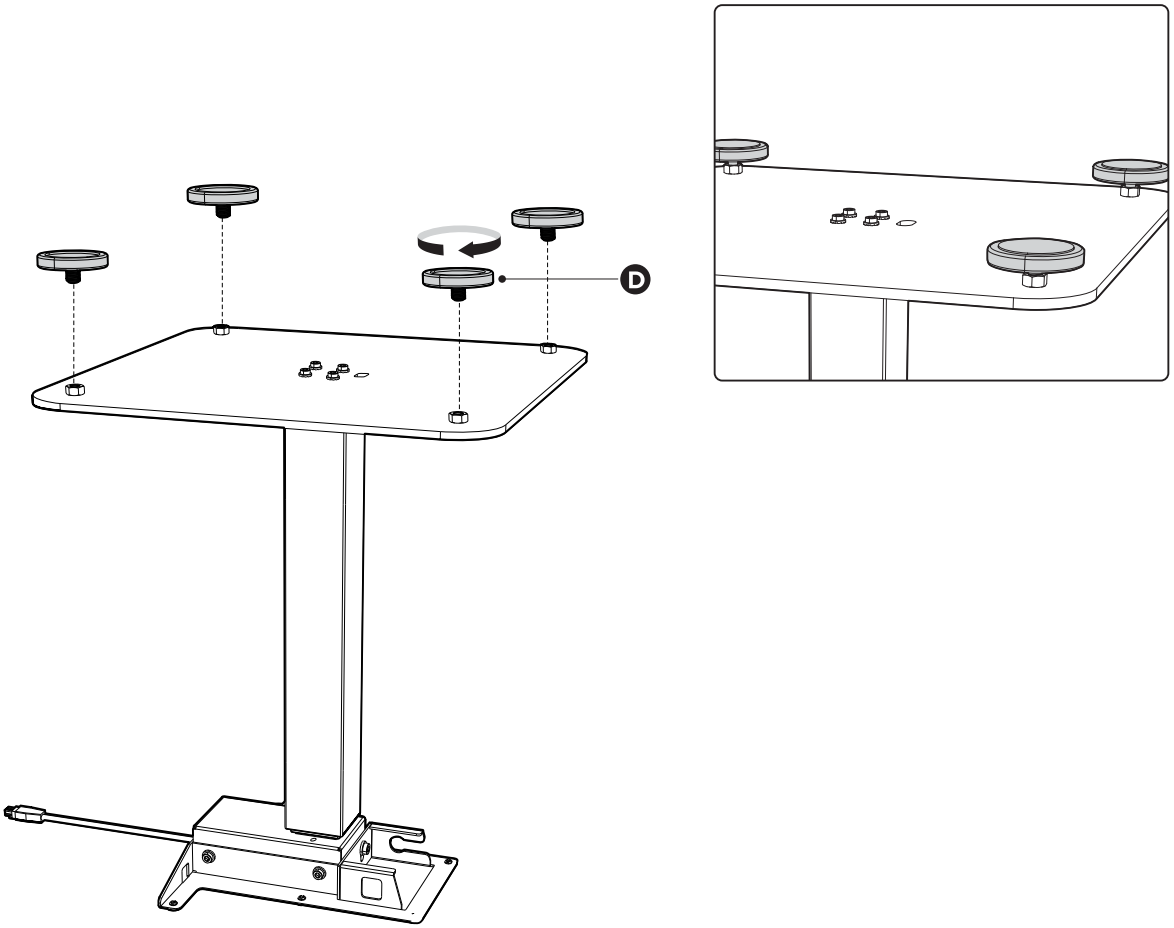

3.4 MONTANDO O TAMPO

Alinhe os furos do tampo (H) com os furos do suporte da coluna de elevação. Insira os 6 parafusos (P-C) conforme figura abaixo. Certifique-se que os parafusos estão bem fixados.

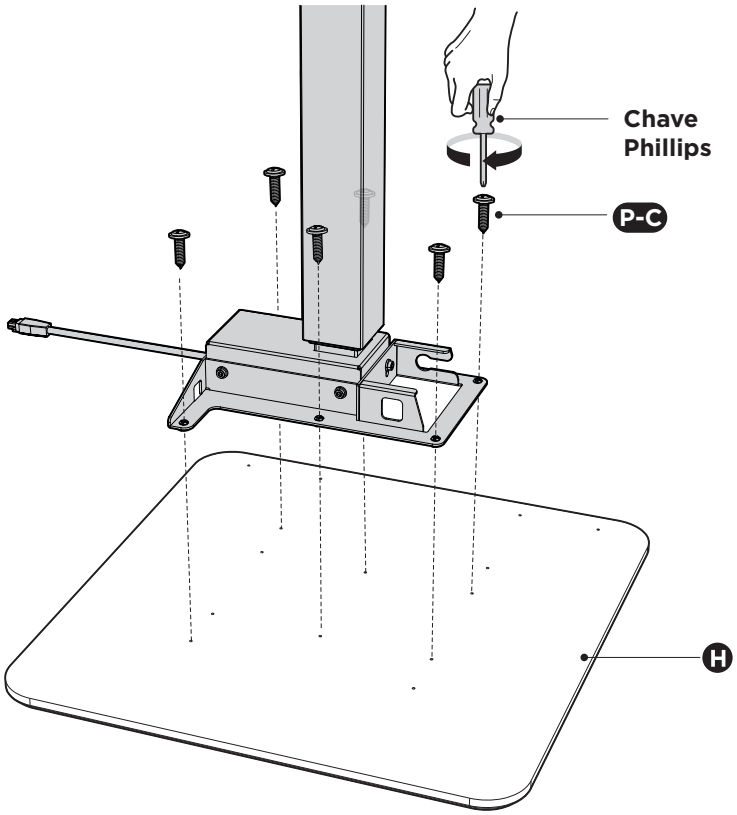

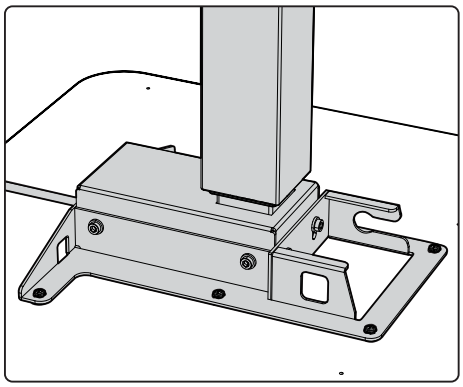

3.5. INSTALANDO A INTERFACE

Utilizar 2 parafusos P-C para fixar a interface conforme a figura abaixo:

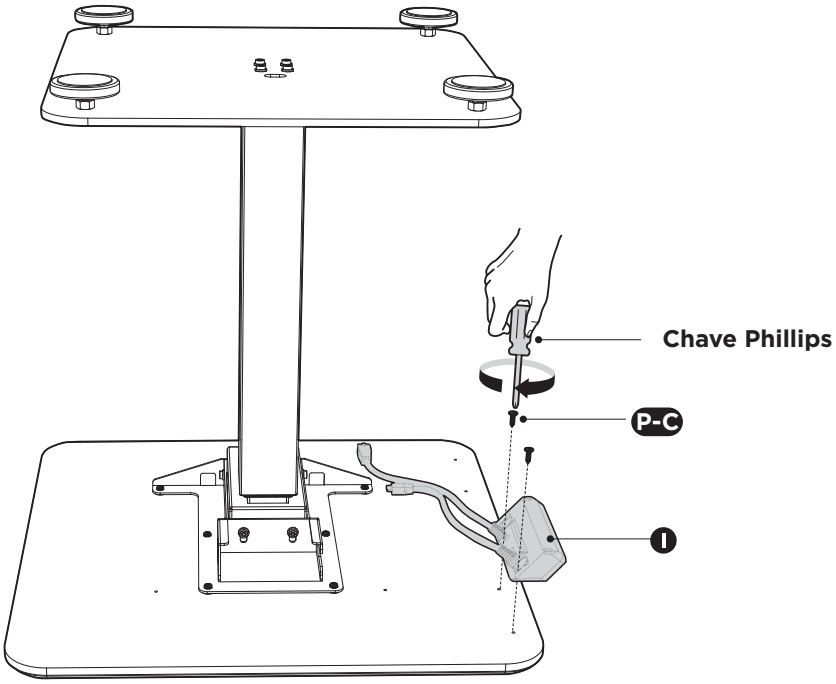

A interface pode ser instalada em qualquer um dos lados:

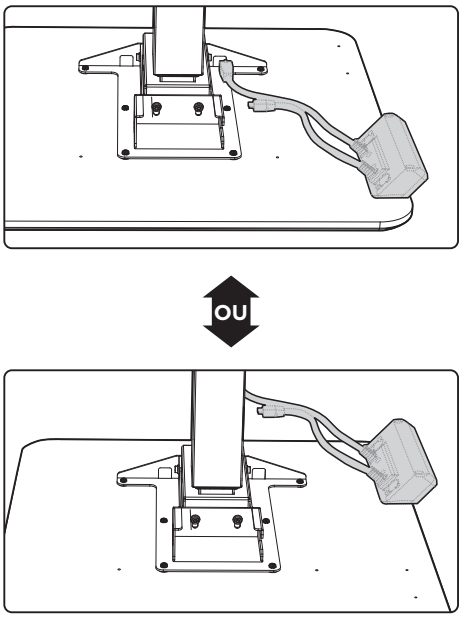

3.6 CONECTANDO O CORDÃO DO MOTOR

Conecte o cordão da interface ao cordão da coluna de elevação conforme figura abaixo:

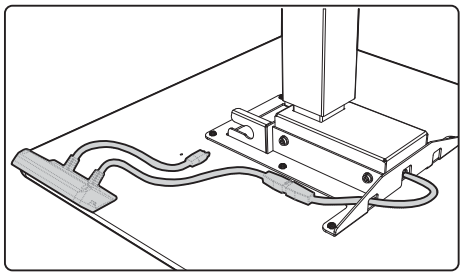

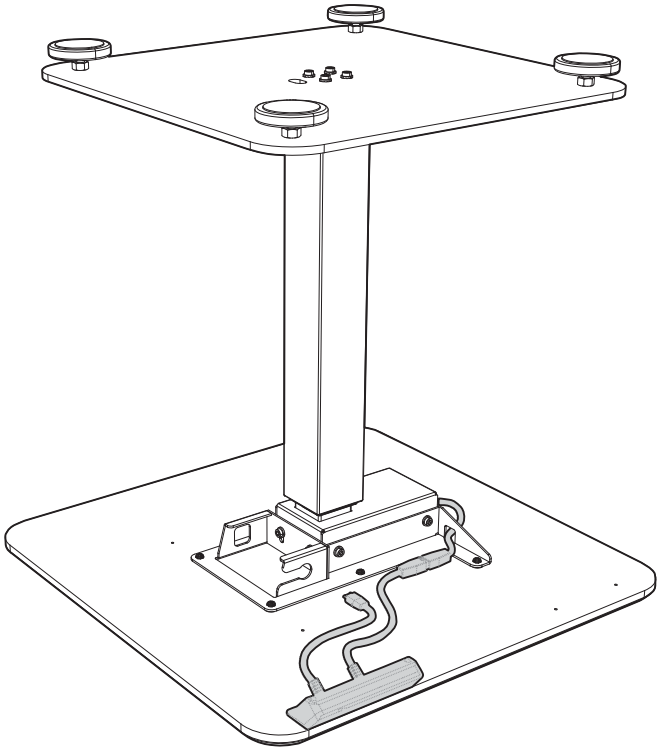

3.7 INSTALANDO A UNIDADE DE CONTROLE

Conecte o outro cordão da interface à unidade de controle (E) conforme a figura abaixo:

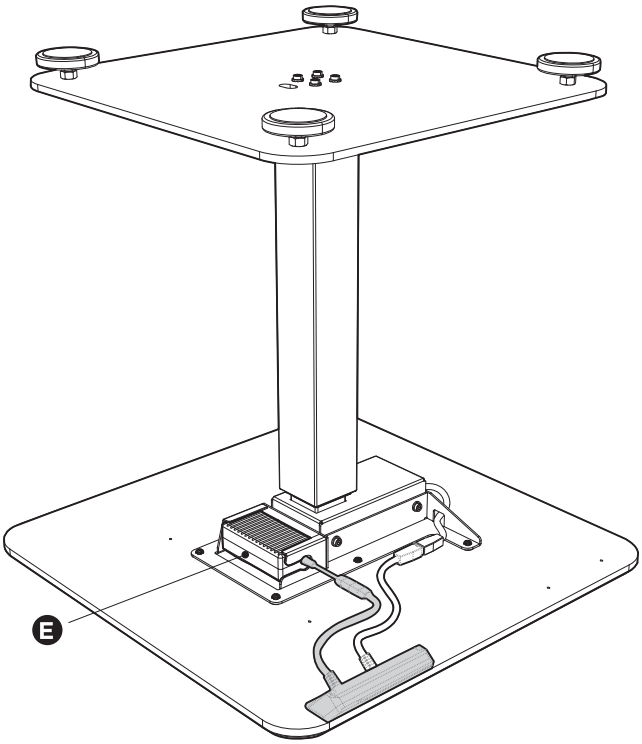

3.8 INSTALANDO O CABO DE ENERGIA

Atravesse o cabo de energia (G) através do furo da base conforme a figura abaixo:

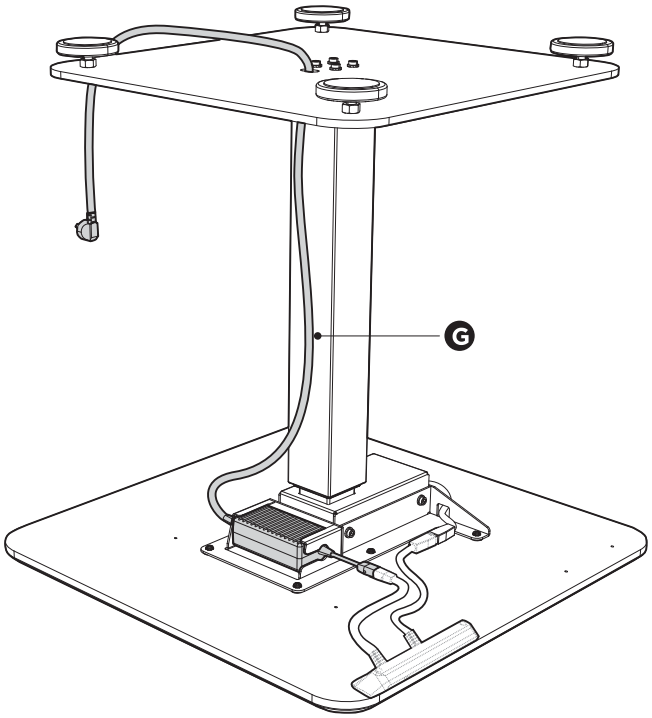

Conecte o cabo de energia à unidade de controle.

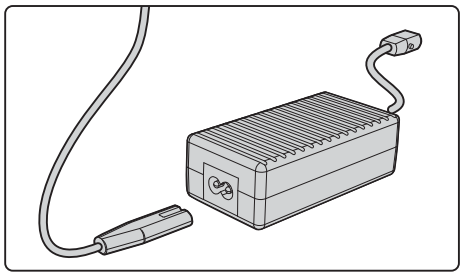

3.9 INSTALANDO O CLIP DE GERENCIAMENTO DE CABOS

Instale os clipes de gerenciamento de cabos conforme a figura abaixo:

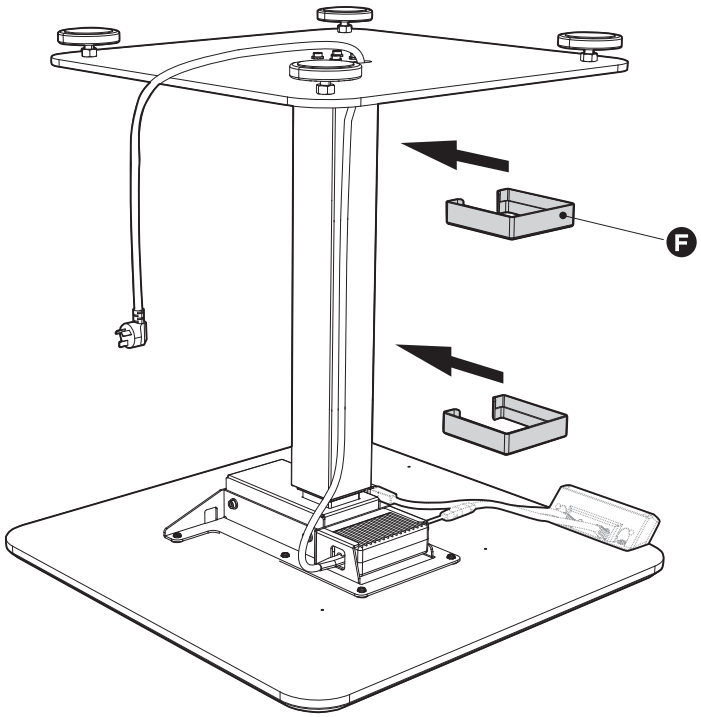

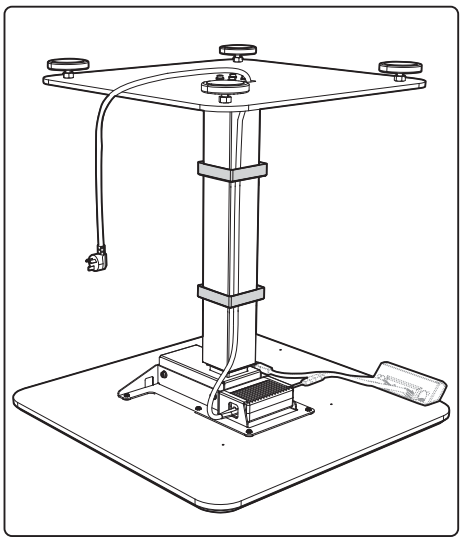

3.10 INSTALANDO O CLIP ORGANIZADOR DE FIOS

Remova o filme protetor do clip organizador de fios e fixe-o na parte inferios do tampo, conforme figura abaixo:

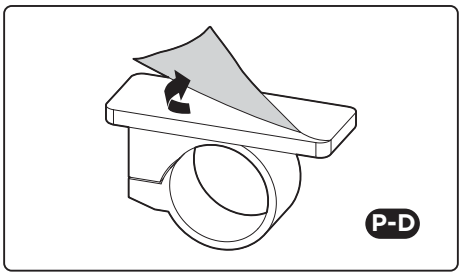

Vire a mesa para cima.

⚠	SE APENAS UMA PESSOA VIRAR A ESTRUTURA SOZINHA, LESÕES CORPORAIS GRAVES PODEM OCORRER.

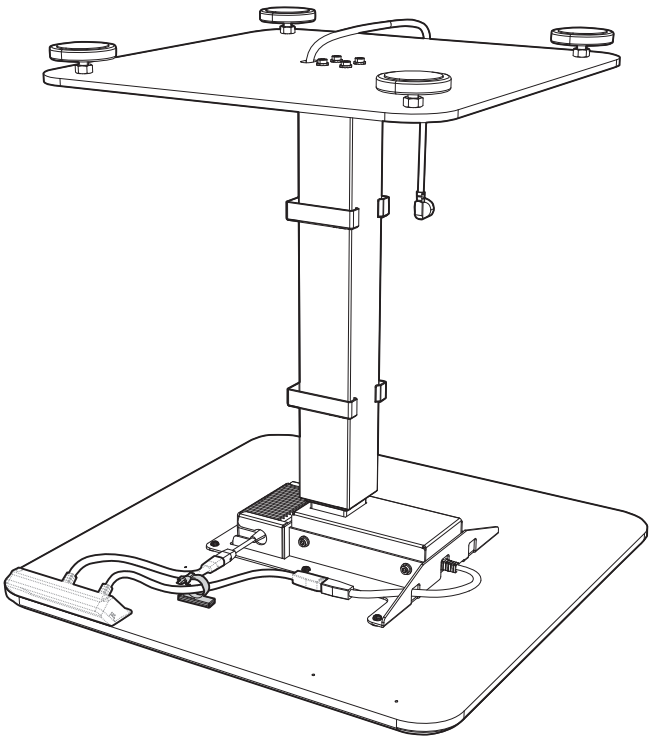

3.11 NIVELAMENTO DA MESA

Ajuste as 4 sapatas niveladoras que estão abaixo da base. Se o piso onde o produto está instalado não estiver nivelado, é só ajustar as sapatas niveladores .

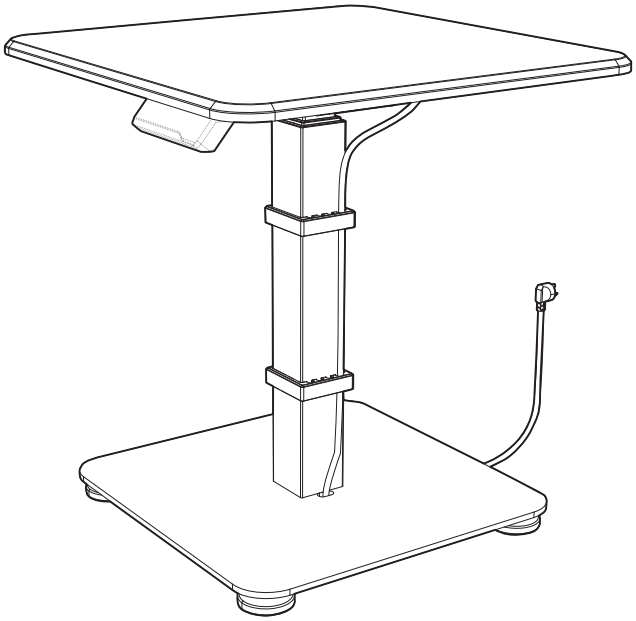

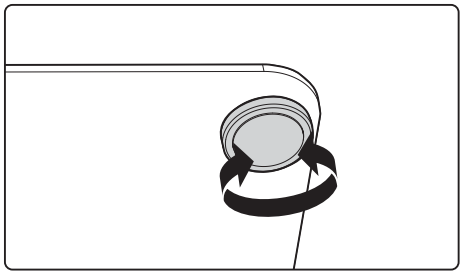

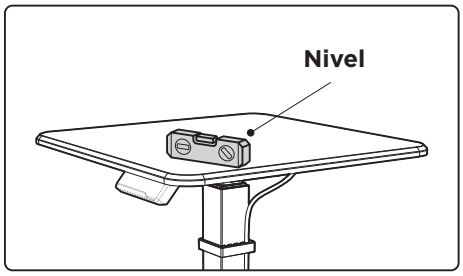

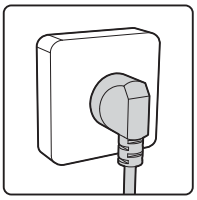

Conecte sua mesa à tomada.
Agora você já pode utilizar sua SlikDesk Flex

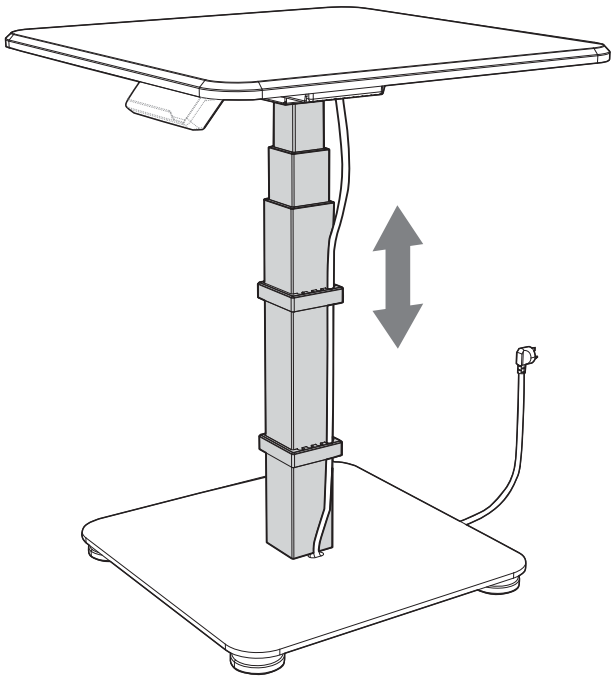

4 INSTRUÇÕES DE USO

4.1 INTERFACE

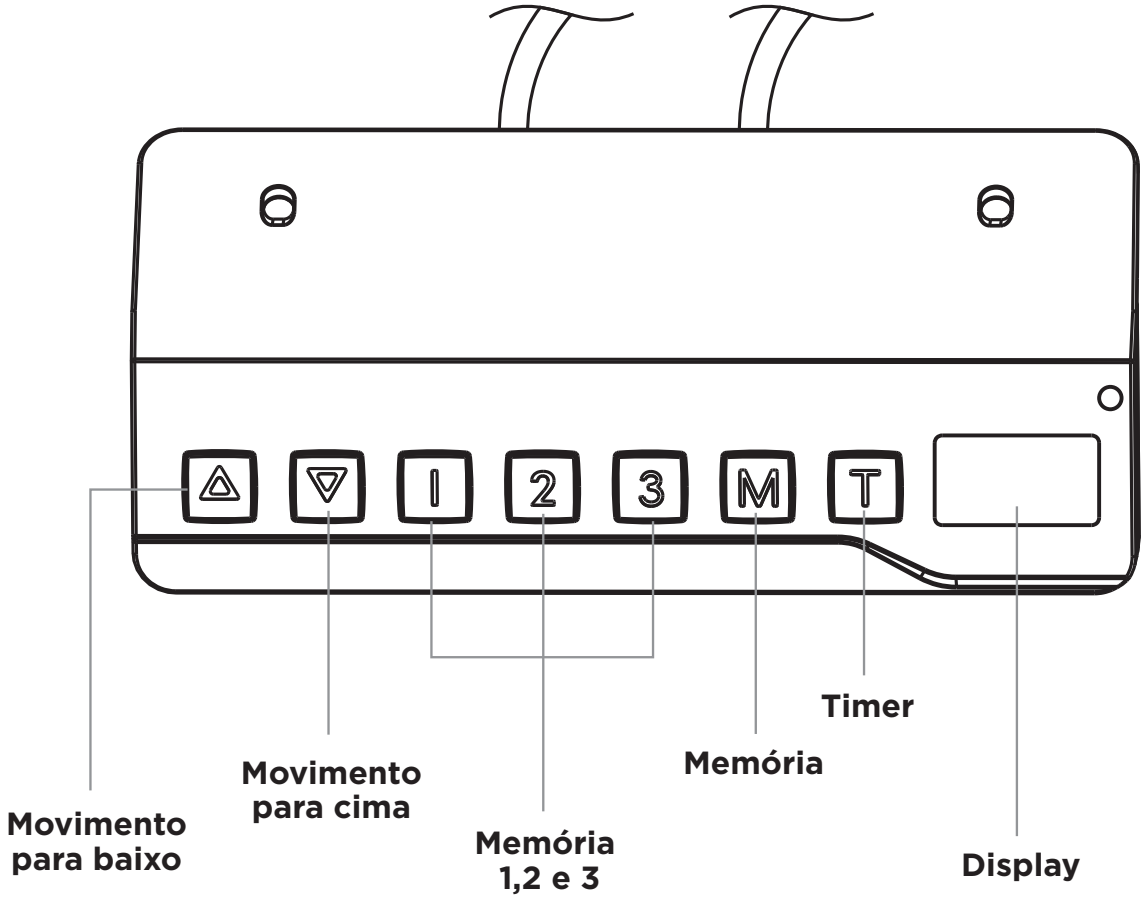

4.2 OPERANDO

Botão Cima / Baixo: Pressione o botão “cima” ou “ baixo” e não solte até que a mesa atinja a altura desejada. Se o motor operar continuamente por um longo período de tempo, a proteção contra superaquecimento será ativada. O painel de controle funcionará normalmente novamente após aproximadamente 20 minutos.

Timer: O timer foi desenvolvido para lembrar o usuário de levantar-se após um período de tempo. Pressiona o botão "T" para configurar o intervalo de tempo. O display vai piscar "0.5 h" para 0.5 horas. Cada vez que o botão "T" for pressionado, terá um incremento de 0.5 horas. o máximo que pode ser configurado são 2 horas. Quando o display parar de piscar, então o período foi configurado com sucesso e a luz indicadora no canto superior direito estará acesa. Para cancelar o timer, pressione o botão "T" 5 vezes até o display mostrar a altura atual e desligar a luz indicadora.

Ajuste da memória: Ajuste a mesa para a posição desejada. Pressione o botão "M", nesse momento aparece no display "S-". Pressione "1", "2"ou "3". A Memória foi configurada com sucesso. Você pode configurar até 3 alturas repetindo o mesmo processo.

Modo de economia de energia: Quando nenhuma ação é realizada no período de 1 minuto, a mesa entrará no modo de economia de energia. Pressione qualquer botão para iniciar novamente sua mesa.

Resetar: Pressione o botão para baixo até aparecer "RST"no display. Continue a pressionar o botão. Após chegar na altura mínima, ele vai descer um pouco mais e voltar a posição mínima. (Garanta que você não deixará de pressionar o botão para baixo até o processo ser finalizado). Após a finalização do movimento, a mesa foi resetada para a posição inicial.

5 COMO RESOLVER PROBLEMAS

Se os código ER1/ER2/HOT/ER3/ER4/ER4 aparecer nodisplay, é uma indicação que a mesa teve uma experiencia de atividade acima das especificação especificadas. Simplesmente siga os passos abaixo, a maioria dos erros podem ser resolvidos. Caso não seja possível resolver, por favor entre em contato com o serviço técnico da SlikDesk.

1. Solucão do problema ER1
Passo 1: Verifique se tem mais peso em cima da mesa que o especificado (máximo 80kg). Remova os itens de cima da mesa e desconecte da tomada. Caso não esteja com mais de 80kg, apenas desconecte da tomada.
Passo 2: Espere 10 segundos e recnocte na tomada.

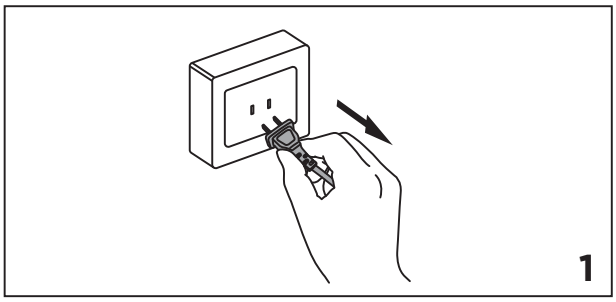

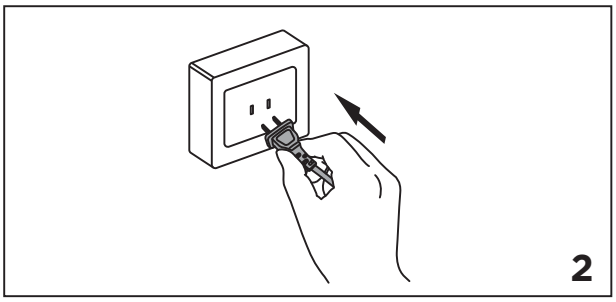

2. Solução do problema ER2/HOT:
Passo 1: A mesa superaqueceu. Espere a mesa resfriar e mantenha-a sem movimento por 20 minutos. Não desconecte da tomada durante o processo.

3. Solução de problem ER3/ER4/ER5
Passo 1: A mesa teve problemas elétrico incomuns. Primeiramente desconecte da tomada e os cabos da unidade de controle
Passo 2: espere por 10 segundos e reconecte.
Passo 3: Pressione e segure o botão para baixo ate aparecer "RST"no display, continue pressionando o botão. A mesa vai mover para baixo e então subir um pouco.
(Certifique-se que você não deixou de pressionar o botão para baixo durante todo o processo)
Passo 4: Libere o botão após o movimento terminar

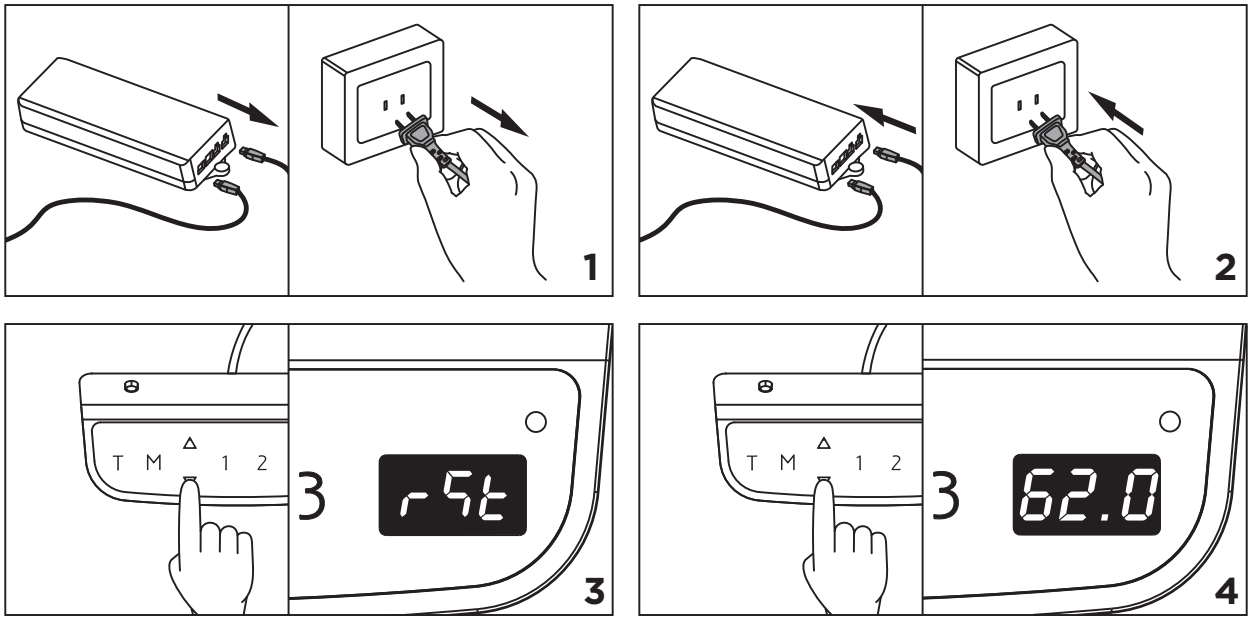

OUTROS PROBLEMAS

1. Interface não responde
Se a interface não responde ou não ajusta a altura da mesa, por favor, entre em contaro com a SlikDesk, após verificar que a interface está adequadamente conectada.

2. Colunas de elevação não funcionam
Se a coluna não funciona, após confirmar que a interface funciona normalmente, por favor, desligue o produto, ligue-o novamente e realize o processo de resetar. Se mesmo assim não funcionar, favor entrar em contato com o serviço técnico SlikDesk.

3. Modo de Proteção contra sobrecorrente
Um sistema de proteção contra sobrecorrente foi programado para o produto. Quando tiver picos de corrente, o sistema entrará no modo de proteção contra sobrecorrente. A mesa descerá aproximadamente 30mm e parar. Esse é apenas o início do movimento de descida da mesa. Nenhuma ação para resolver o problema é necessário realizar.

6 LIMPEZA

Limpe a poeira e sujeira do lado de fora do sistema em intervalos apropriados e inspecione por danos e quebras.

- Leia e entenda este manual antes de tentar instalar sua Slikdesk. Verifique que todos os usuários da Slik são informados do conteúdo desse material. Esta é a responsabilidade do comprador. Mantenha esse manual perto da Slikdesk.
- Não usar óleos.

7 MANUTENÇÃO

A fim de evitar o risco de mau funcionamento, todos os reparos da sua Slikdesk só devem ser realizados por assistências autorizadas Slikdesk. Produtos sob garantia devem ser devolvidos a Slikdesk.

	AVISO
⚠	Se a SlikDesk for aberta e desmontada, haverá risco de mau funcionamento.

7.1 MAU USO

- Não sobrecarregue a mesa - isso pode causar risco de ferimentos pessoais e danos ao sistema.
- Não use a mesa para elevação de pessoas. Não sentar ou ficar sobre a mesa durante a operação - risco de ferimentos pessoais.
- Este produto foi desenvolvido para uso interno em escritórios. Não usá-lo em cozinhas industriais ou em outros ambientes que têm de ser limpas com detergentes abrasivos.

8 QUESTÕES AMBIENTAIS

EMBALAGEM
A Slik busca utilizar embalagens cujas partes sejam de fácil separação, bem como de materiais recicláveis. Portanto, as peças das embalagens (calços de EPS, sacos plásticos e caixa de papelão) devem ter o seu descarte de maneira consciente, sendo destinados, preferencialmente, a recicladores.

PRODUTO
Este produto foi construído com materiais que podem ser reciclados e/ou reutilizados. Então, ao se desfazer deste produto, procure companhias especializadas em desmontá-lo corretamente. Ao descartar este produto, no final de sua vida útil, solicitamos que seja observada a legislação local existente e vigente em sua região, fazendo o descarte da forma mais correta possível.

9 TERMO DE GARANTIA

A SLIK assegura garantia contra defeitos de material e de fabricação nos seus produtos pelo período de 12 meses, incluído o prazo legal de garantia de 90 dias, contados a partir da data da entrega do produto ao consumidor.

A SLIK limita-se à realização de serviços de reposição de partes e componentes de produtos nos termos discriminados a seguir e mediante exame realizado por profissionais da SLIK constatando satisfatoriamente a exigência de defeito de material ou manufatura. Dependendo da gravidade e extensão do problema, a SLIK poderá optar pela substituição do produto danificado por um novo.
Toda e qualquer reclamação do comprador quanto a defeitos observados no produto durante o prazo de vigência desta garantia só será atendida mediante:
• a apresentação do respectivo documento fiscal de venda;
• a realização de uma vistoria técnica do produto para constatação do defeito reclamado. Essa vistoria é realizada, no caso de produtos comprados e retirados diretamente pelo consumidor, apresentando o produto danificado na sede da SLIK, e, para produtos comprados para entrega, solicitando uma visita técnica de uma equipe SLIK no local de uso do produto. Essa visita é condicionada ao pagamento de uma taxa de visita a ser restituída ao cliente no caso de efetiva comprovação do defeito no produto nos termos desta Garantia.

A garantia de acabamentos, revestimentos, partes e peças sujeitas a desgaste natural ficará restrita ao prazo legal de 90 dias.

SITUAÇÕES NÃO COBERTAS POR ESTA GARANTIA

As garantias legal e/ou especial ficam automaticamente invalidadas se for constatada ao menos uma das seguintes situações:

• Desgaste no acabamento, parte e/ou peças, ocorrido por uso intenso ou exposição a condições adversas e não previstas (intempérie, umidade, maresia, frio e calor intensos);

• Danos causados durante o transporte ou montagem do produto, quando estes não tiverem sido executados pela SLIK ou por profissionais por ela designados;

• Mau uso, esforços indevidos, sobrepeso, ou qualquer tipo de uso diferente daquele proposto pela SLIK para cada produto. Defeitos ou desgaste causados por uso institucional para os produtos que não forem explicitamente indicados para este fim;

• Problemas causados por montagem em desacordo com o manual de instruções, ou relacionados a adaptações e/ou alterações, ainda que eminentemente estéticas, realizadas no produto;

• Problemas relacionados a condições inadequadas do local onde o produto foi instalado, tais como pisos desnivelados, presença de umidade excessiva, tensão elétrica incompatível com o produto, etc.;

• Maus tratos, descuido, limpeza e/ou manutenção em desacordo com as instruções repassadas pela SLIK;

• Danos causados por serviços de limpeza ou conserto contratados pelo consumidor;

• Danos causados por acidentes, quedas, sinistros, ataques de pragas ou agentes da natureza;

• Oxidação ou corrosão devido à falta de limpeza, manutenção com produtos inadequados ou exposição à intempérie, umidade ou maresia, excetuando-se os produtos destinados ao uso nestas condições.

AS GARANTIAS LEGAL E/OU ESPECIAL NÃO COBREM:

• Falhas no funcionamento do produto decorrentes de interrupções, insuficiência, falta ou problemas na rede elétrica, ou oscilações no fornecimento de energia elétrica superiores ao estabelecido no manual de instruções;

• Falhas no funcionamento normal do produto decorrentes de falta de limpeza e excesso de resíduos, bem como decorrentes da ação de animais (insetos, roedores ou animais domésticos) ou decorrentes da existência de objetos em seu interior, estranhos ao seu funcionamento e finalidade de utilização;

• Produtos ou peças que tenham sido danificados em consequência de remoção, manuseio indevido, quedas ou atos do próprio consumidor ou de terceiros, bem como defeitos decorrentes de fatos da natureza, tais como relâmpagos, raios, chuvas, inundações, etc.

OBSERVAÇÕES COMPLEMENTARES

Este Termo de Garantia é válido somente para produtos instalados no território nacional.

A SLIK reserva-se o direito de alterar as características gerais, técnicas e estéticas, ou introduzir

slikdesk

Para suporte técnico acesse
slikdesk.com.br/suportetecnico

47 3305-5410
contato@slik.com.br
www.slikdesk.com.br

Rua Dona Francisca, 364
Centro, Joinville-SC, Brasil
CEP 89201-250