slikdesk

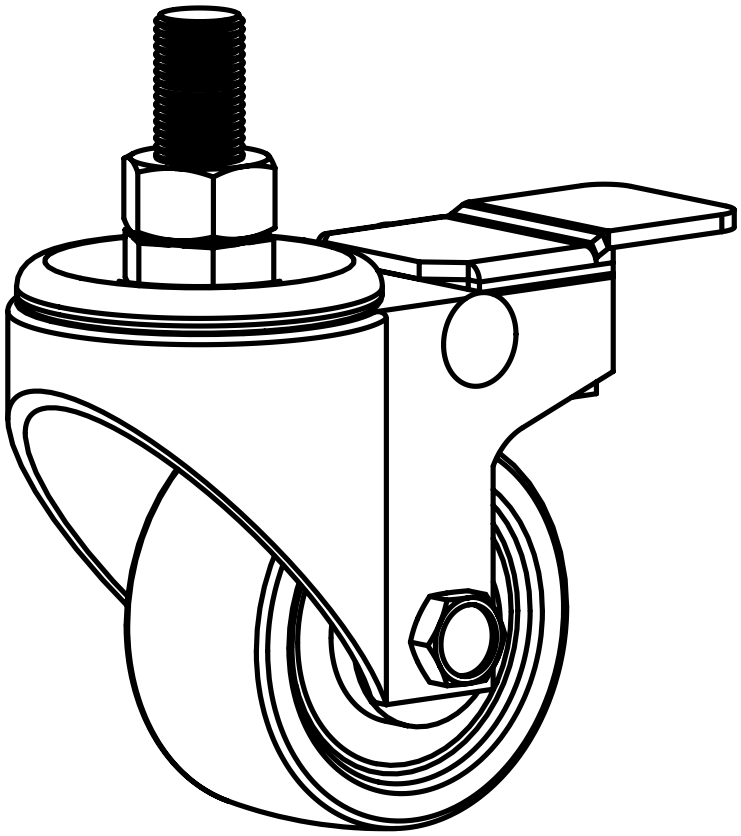

Rodízios

MANUAL DE MONTAGEM E USO

V1

Índice

1. Componentes.....02
2. Instruções de montagem dos rodízios.....03

1. COMPONENTES

Seu conjunto de rodízios vem com os seguintes componentes:

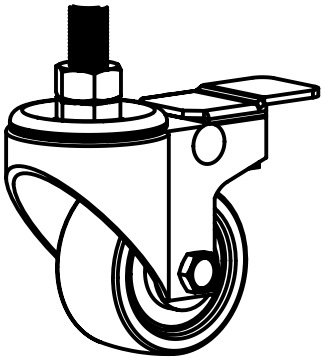

A - Rodízio (4X)

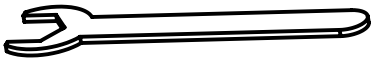

B - Chave de boca

2 - INSTRUÇÕES DE MONTAGEM DOS RODÍZIOS

Desrosqueie as sapatas niveladoras dos pés de sua mesa e retire-as.
Rosqueie o parafuso do rodízio (A) no furo com rosca dos pés da mesa.

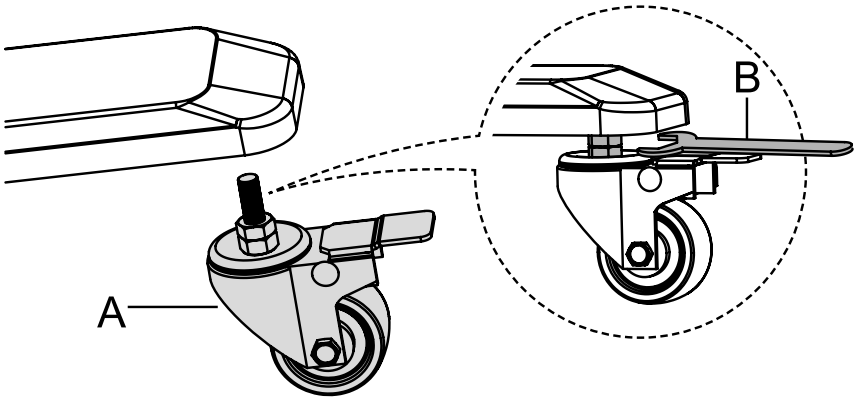

Finalize a fixação fazendo o aperto com a chave de boca.

Para travar o movimento dos rodízios, empurre a peça no sentido indicado na figura abaixo.

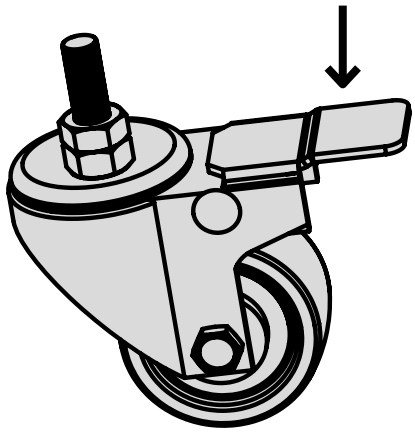

ALERTA

Realizar o destravamento/travamento utilizando calçado fechado para evitar riscos de se machucar.

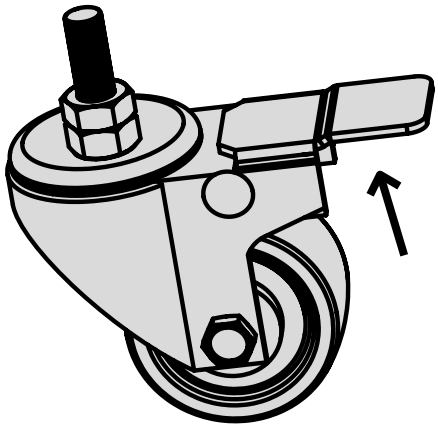

slikdesk

Para suporte técnico acesse
slikdesk.com.br/suportetecnico

47 3305-5410
contato@slik.com.br
www.slikdesk.com.br

Rua Dona Francisca, 364
Centro, Joinville-SC, Brasil
CEP 89201-250