INSTRUÇÕES
1. Leia todo o manual de instruções antes de iniciar a instalação e montagem. Se você tiver alguma dúvida sobre quaisquer uma das instruções ou avisos, por favor, entre em contato com a Slik para assistência.
2. Recomendamos que a instalação seja efetuada por profissionais treinados. Não deve ser efetuado nenhum tipo de alteração no produto (furo, corte, dobra ou outras).
3. Verifique se o local de instalação apresenta resistência suficiente para sustentar tanto o peso do suporte quanto do monitor/TV a ser instalado.
4. Este produto possui partes móveis. Manuseie com atenção.
5. Ao instalar o monitor/TV no suporte, verifique a posição dos conectores de áudio, vídeo e energia para que eles não sejam danificados.
6. Este suporte é destinado somente para uso interno. O uso externo pode causar danos e/ou acidentes. A Slik não se responsabiliza pelo uso incorreto dos produtos.

ATENÇÃO
• O uso com produtos mais pesados do que os pesos indicados pode resultar em instabilidade e causar possíveis danos.
• Os suportes devem ser instalados de acordo com as instruções de montagem. A instalação incorreta pode causar danos ou sérias lesões pessoais.
• Use os parafusos de montagem fornecidos e NÃO APERTE EXCESSIVAMENTE eles.
• Este produto contém pequenas peças que podem causar asfixia se ingeridas. Mantenha esses itens longe do alcance de crianças.

IMPORTANTE
Assegure-se que você recebeu todas as peças, de acordo com a lista de componentes, antes da instalação. Se alguma peça estiver faltando ou é defeituosa, contate o seu distribuidor local para substituição.

MANUTENÇÃO
Certifique-se que o suporte seja seguro e protegido para o uso em intervalos regulares (pelo menos a cada três meses).

GARANTIA
Leia mais sobre nosso Termo de Garantia em slikdesk.com.br/termo-de-garantia

Imagens meramente ilustrativas.
A Slik se resguarda ao direito de alterar o produto sem aviso prévio.

slikdesk

Para suporte técnico acesse
slikdesk.com.br/contato

47 3305-5410
contato@slik.com.br
www.slikdesk.com.br

Rua Dona Francisca, 364
Centro, Joinville-SC, Brasil
CEP 89201-250

slikdesk

Manual de Montagem e Uso

SUPORTE DE MONITOR ARTICULADO

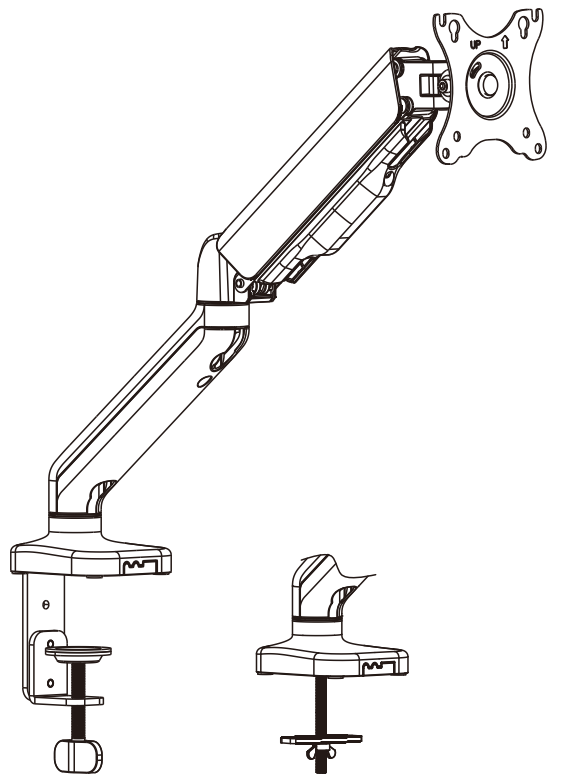

COD. 20180134	Compatível com VESA **75x75 100x100**	17”-32”	Mín-Máx 2-9 Kg

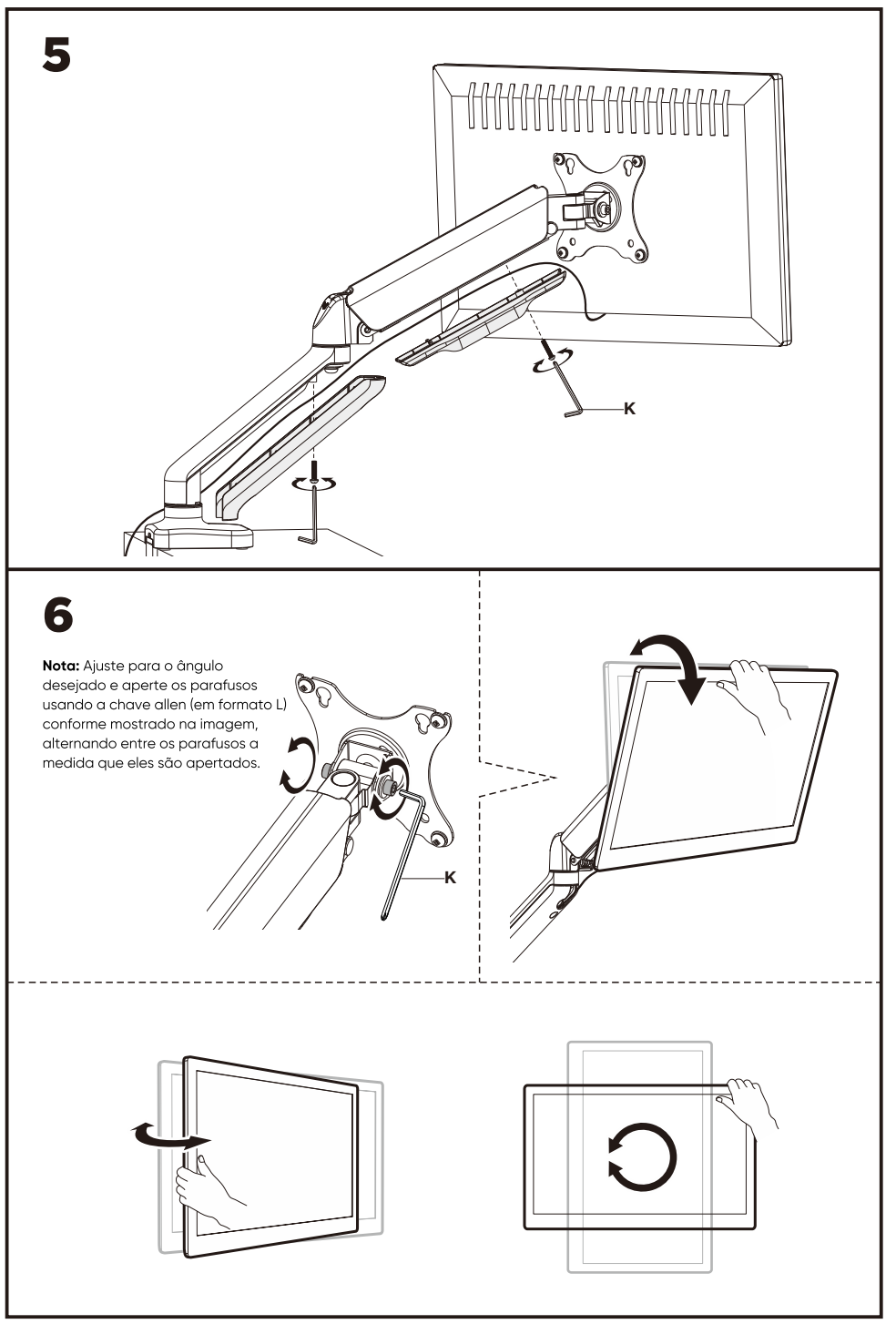

Características Técnicas

Indicado para telas de:
17" a 32"

Carga mínima/máxima:
2 a 9kg

Compatível com Padrão
VESA: 75x75, 100x100

Inclinação vertical da tela (Tilt)
70° a - 45°

Rotação da tela:
180° a -180° (posição retrato/paisagem)

Giro horizontal da tela:
90° a -90° (esquerda/direita)

Comprimento total do braço:
450mm

Quantidade de monitores:
1

Cor:
Preto

Compatível com telas curvadas:
Sim

Tipo de instalação:
Instalação em borda de mesa
Instalação sobre a mesa

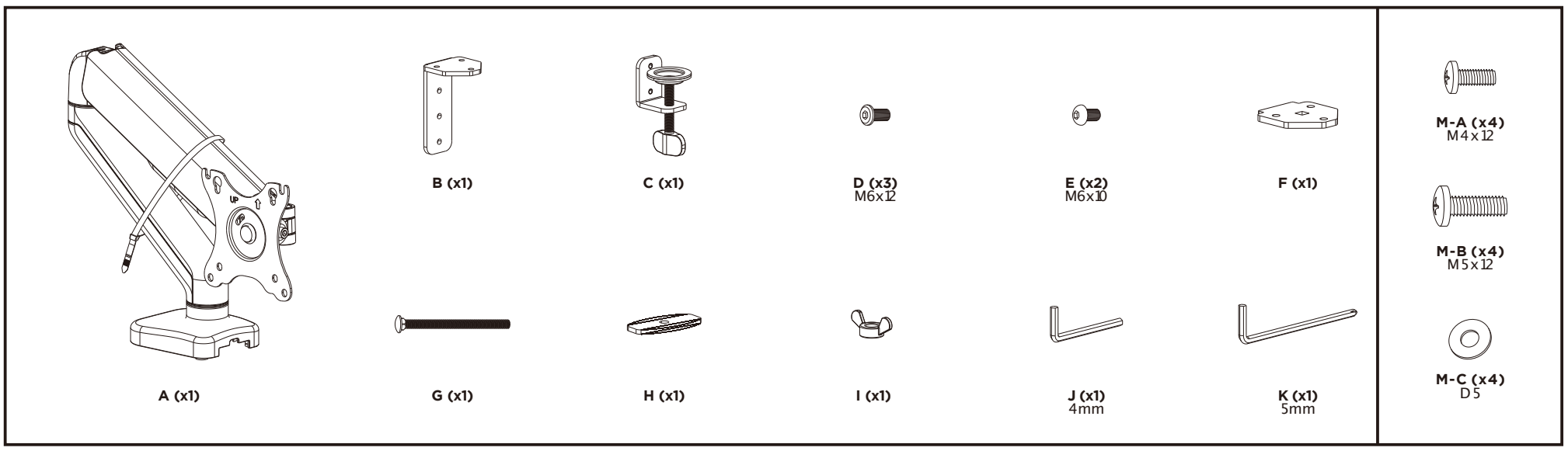

1

CUIDADO: Perigo de energia armazenada!
De forma firme, segure as duas metades do braço articulado juntas e tenha outra pessoa para remover a braçadeira do braço articulado. Lentamente solte a pressão do braço articulado e permita que ele gradativamente se estique a sua extensão total.

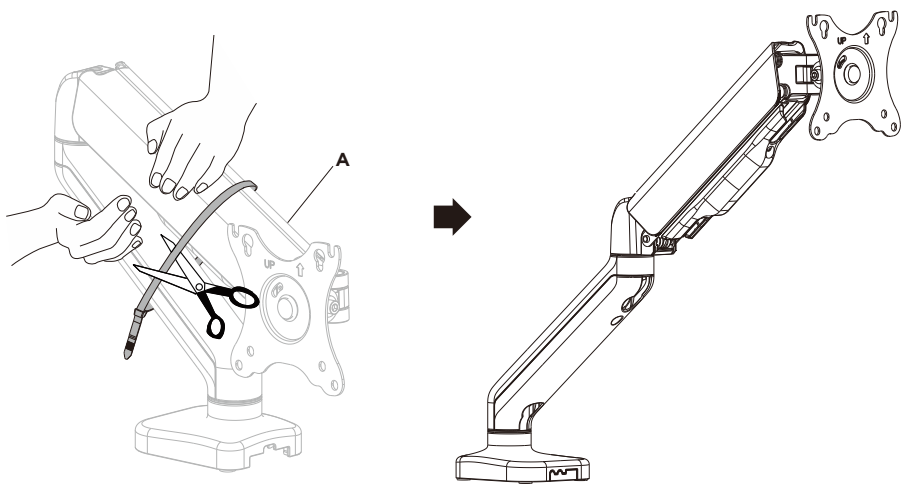

2

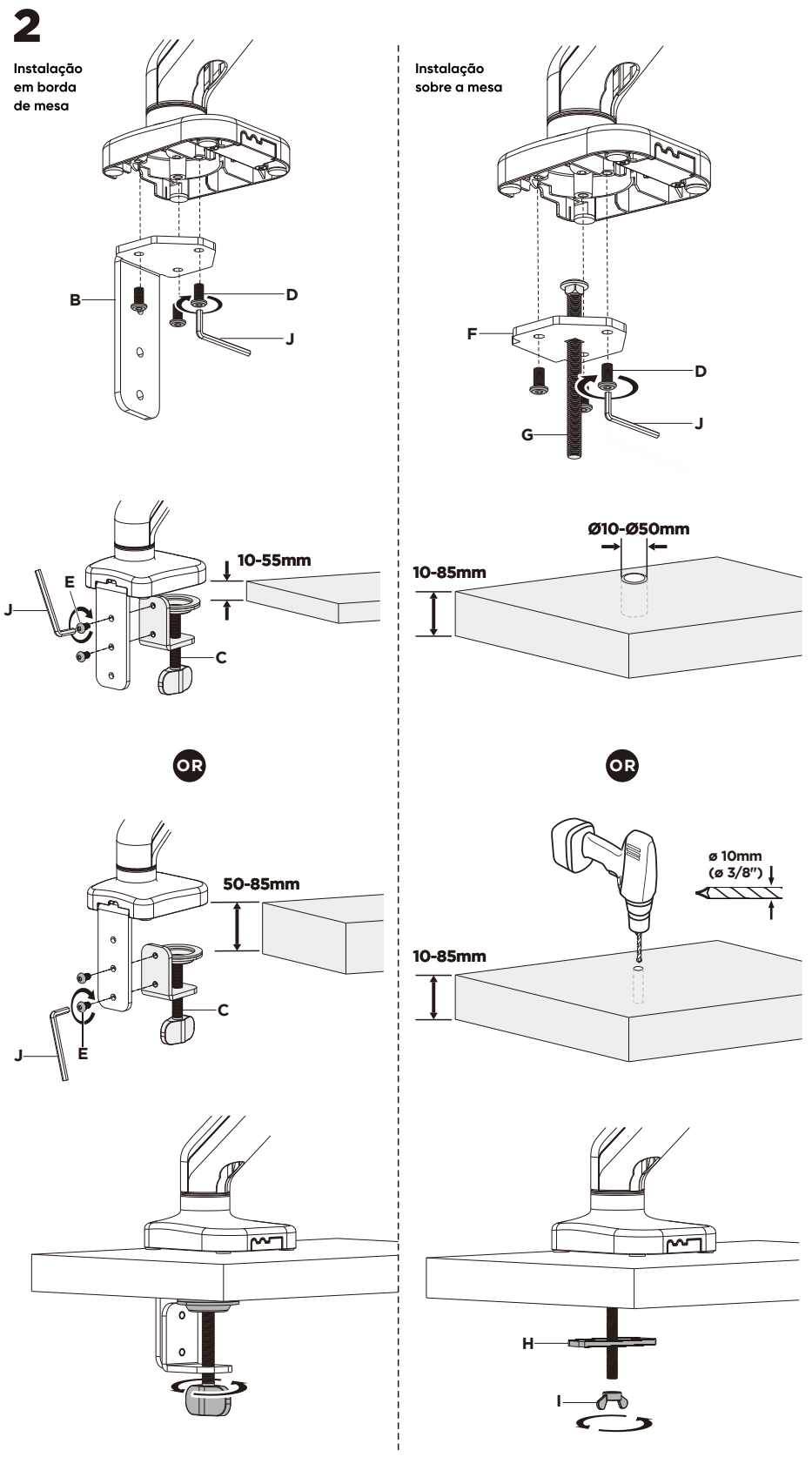

3

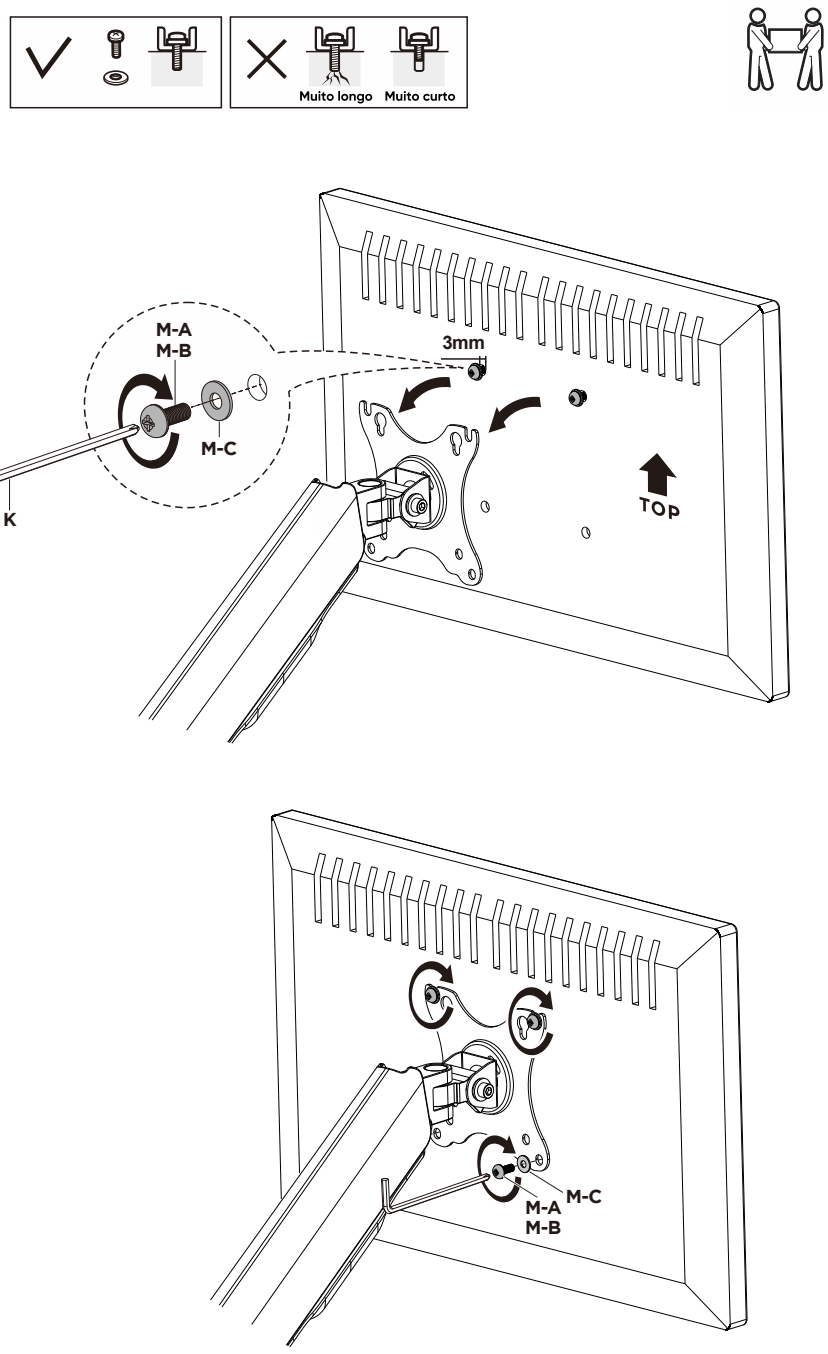

4

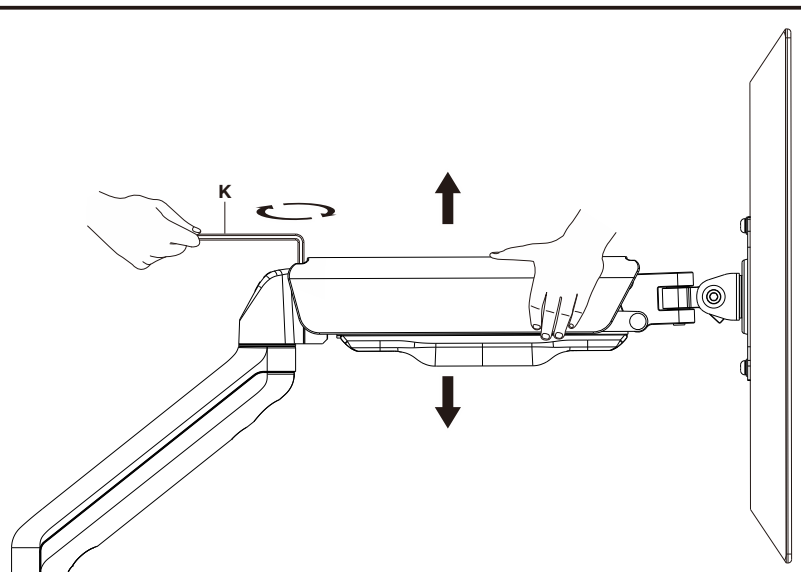

Para garantir um equilíbrio adequado com o monitor devidamente montado, ajuste a tensão da mola através da chave allen fornecida como é mostrado abaixo:

Primeiro, posicione e segure de maneira firme o braço articulado horizontalmente, como mostrado. Peça ajuda para outra pessoa se necessário.

ATENÇÃO

Para evitar danos aos equipamentos, sempre mantenha o braço na posição horizontal enquanto executa os procedimentos. Novamente, peça por ajuda caso seja necessário.

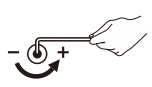

Se o braço cair, gire o parafuso de ajuste no sentido anti horário até que o braço fique na posição horizontal.

Se o braço levantar, gire o parafuso de ajuste no sentido horário até que o braço fique na posição horizontal.

ATENÇÃO

Não aperte excessivamente os parafusos.