slikdesk

Mesa com Regulagem de Altura Manual
Slikdesk Light Way

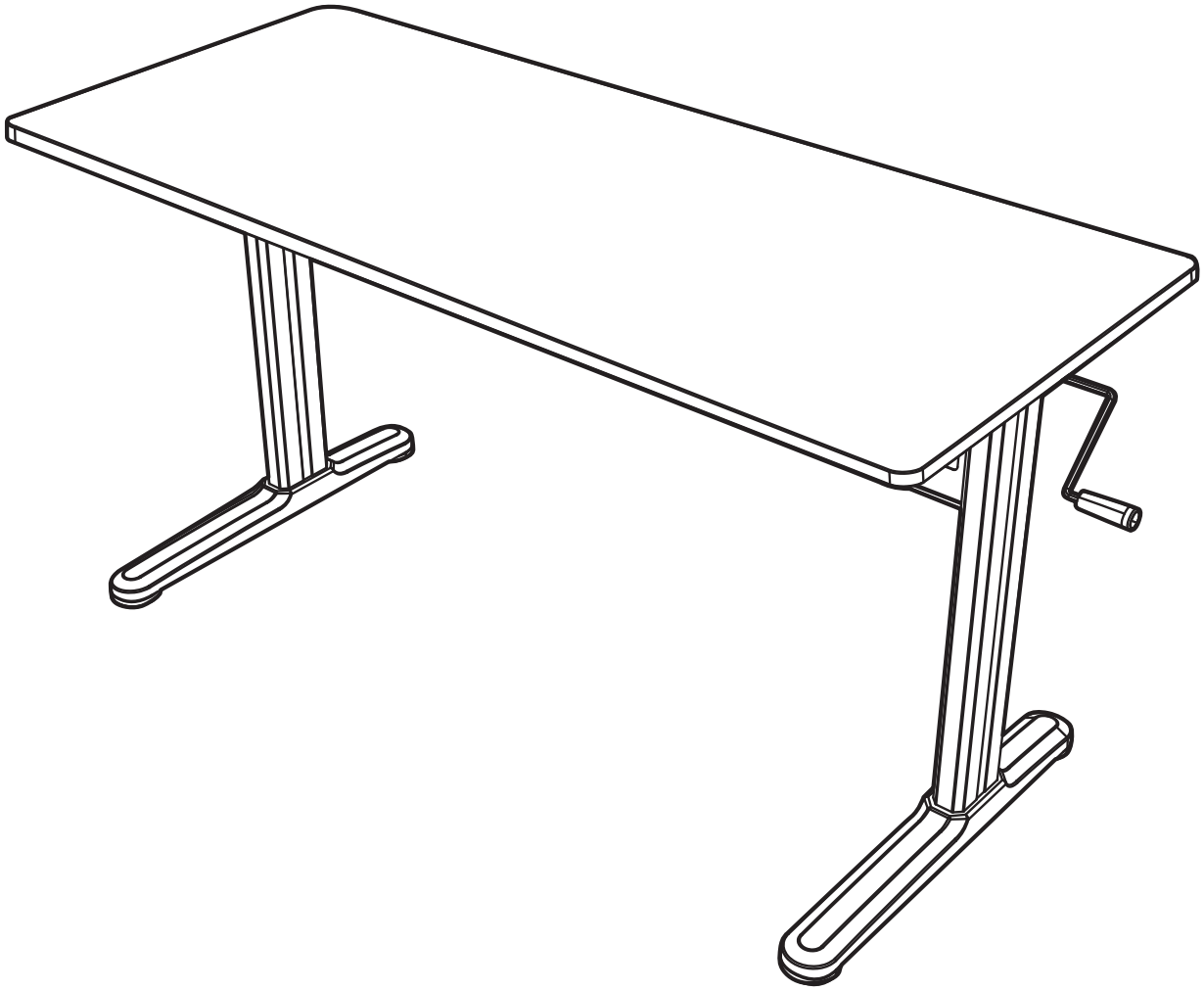

MANUAL DE MONTAGEM E USO

CÓDIGO: 20180104

V2

ÍNDICE

1 Segurança	01
1.1 Antes de instalar	02
1.2 Você precisará	02
2 Conteúdo	03
3 Montagem	04
3.1 Montando uma Coluna de elevação	04
3.2 Inserindo a haste sincronizadora	05
3.3 Montando a outra Coluna de Elevação	06
3.4 Montando a Barra Transversal	07
3.5 Vire a mesa para cima	08
4 Instruções de Uso	09
5 Limpeza	10
6 Manutenção	10
6.1 Mau uso	10
7 Questões ambientais	11
8 Termo de garantia	11

1 SEGURANÇA

A sua segurança e a de terceiros é muito importante. Este manual e o seu produto têm muitas mensagens importantes. Sempre leia e siga as mensagens de segurança

AVISO

Este é o símbolo de alerta de segurança. Este símbolo alerta sobre situações que podem trazer riscos à sua vida, causar ferimentos a você ou a terceiros, se as instruções não forem seguidas imediatamente.

O **NÃO CUMPRIMENTO** ou não seguir todas instruções de **MONTAGEM**, advertências de segurança e operação **RELATIVAS AO USO DESTE PRODUTO PODE RESULTAR EM GRAVES LESÕES CORPORAIS**.

A segurança dos clientes da Slikdesk e usuários é a nossa principal preocupação. Para garantir total segurança, siga as instruções:

- Leia e entenda este manual antes de tentar instalar sua Slikdesk.
- Verifique que todos os usuários da Slikdesk são informados do conteúdo desse material. Esta é a responsabilidade do comprador. Mantenha esse manual perto da Slikdesk.
- O uso seguro da Slikdesk só é possível quando as instruções são lidas completamente.
- O não cumprimento das instruções abaixo podem resultar em graves danos ao sistema ou a algum componente em específico. Pessoas que não têm experiência ou conhecimento necessário para utilizar o produto não devem utilizá-lo.
- Crianças devem ser supervisionadas enquanto o produto estiver sendo utilizado por elas.
- Se tiver dano visível no produto, não instalá-lo.
- A Slikdesk não se destina a ser utilizado por crianças ou por pessoas que necessitam de supervisão.

1.1 ANTES DE INSTALAR

• Siga todas as instruções deste manual.
• Durante a instalação utilize uma manta abaixo do produto para evitar qualquer dano ou arranhão ao piso e ao produto.

1.2 VOCÊ PRECISARÁ:

Chave Allen (incluída)

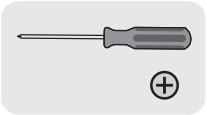

Chave Philips

2 CONTEÚDO

Sua Slikdesk Light vem com os seguintes componentes:

COMPONENTES		
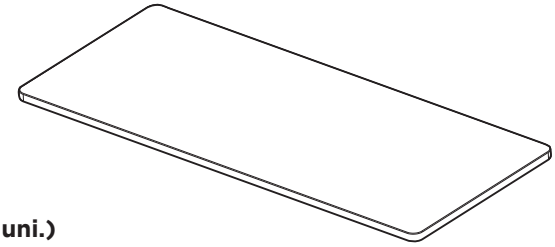 **A (1 uni.)** **Tampo**	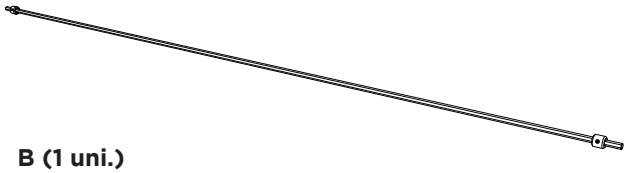 **B (1 uni.)** **Haste Sincronizadora**	
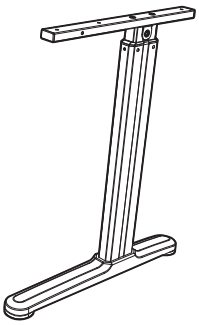 **A (2 uni.)** **Coluna de Elevação**	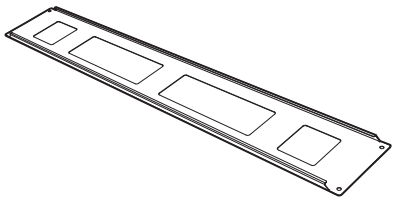 **A (1 uni.)** **Barra Transversal**	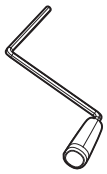 **A (1 uni.)** **Manivela**
P-A (4 uni.) **Parafuso Sextavado**	**P-B (6 uni.)** **Parafuso Phillips**	**P-C (1 uni.)** **Chave Allen**

3 MONTAGEM

• Necessário duas pessoas para a montagem.
• Necessário uma chave Philips e uma chave Allen (acompanha o produto).

3.1 MONTANDO UMA COLUNA DE ELEVAÇÃO

Por favor, prepare uma área espaçosa para a instalação, utilize uma manta no chão para evitar qualquer dano ou arranhão ao piso e ao produto. Posicione cuidadosamente o tampo no chão de cabeça para baixo. Utilizando uma chave Phillips, parafuse a coluna da esquerda no tampo usando 3 parafusos P-B como mostrado na figura abaixo.

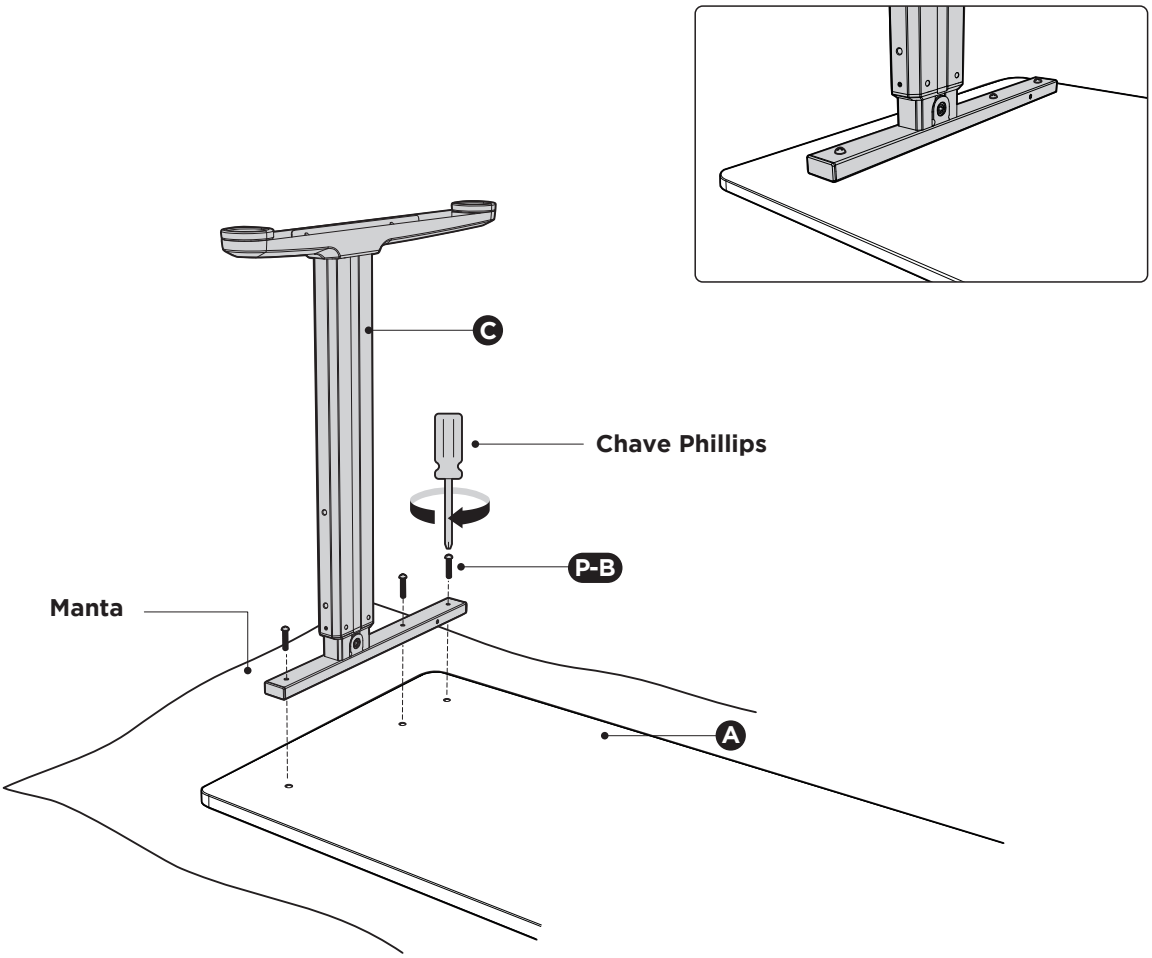

3.2 INSERINDO A HASTE SINCRONIZADORA

Insira a Haste Sincronizadora na coluna esquerda.

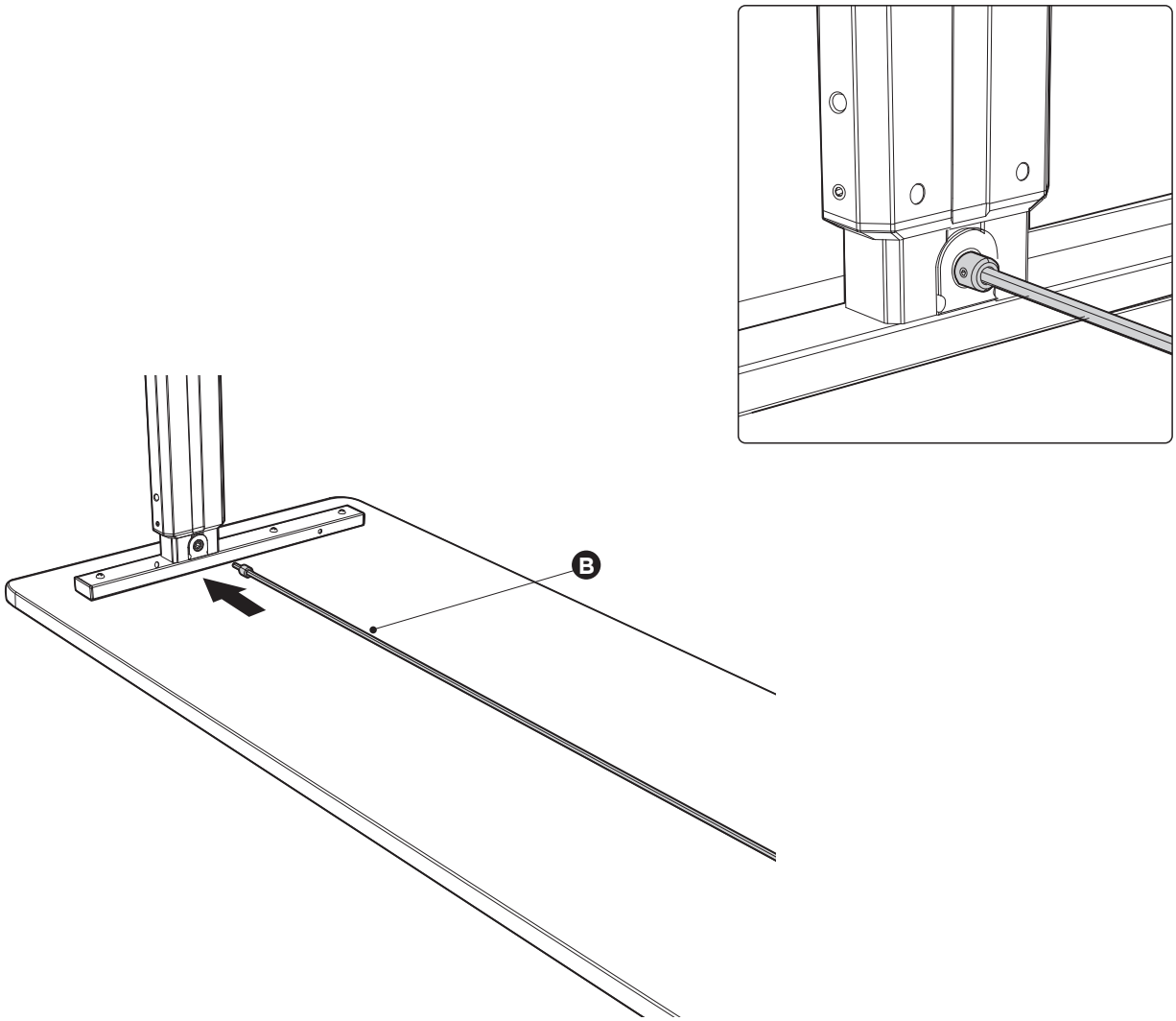

3.3 MONTANDO A OUTRA COLUNA DE ELEVAÇÃO

Posicione a coluna direita sobre o tampo e encaixe-a na haste sincronizadora.

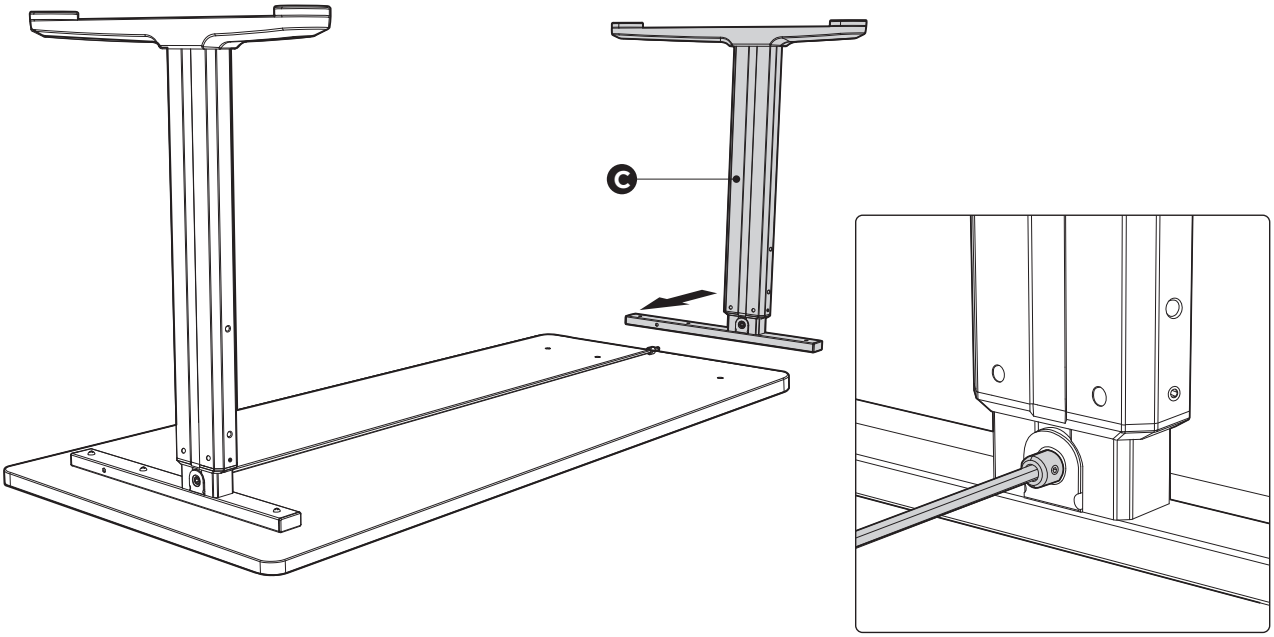

Alinhe a coluna com os Furos do tampo e utilizando uma chave Phillips, parafuse a coluna da direita no tampo usando 3 parafusos P-B como mostrado na figura abaixo.

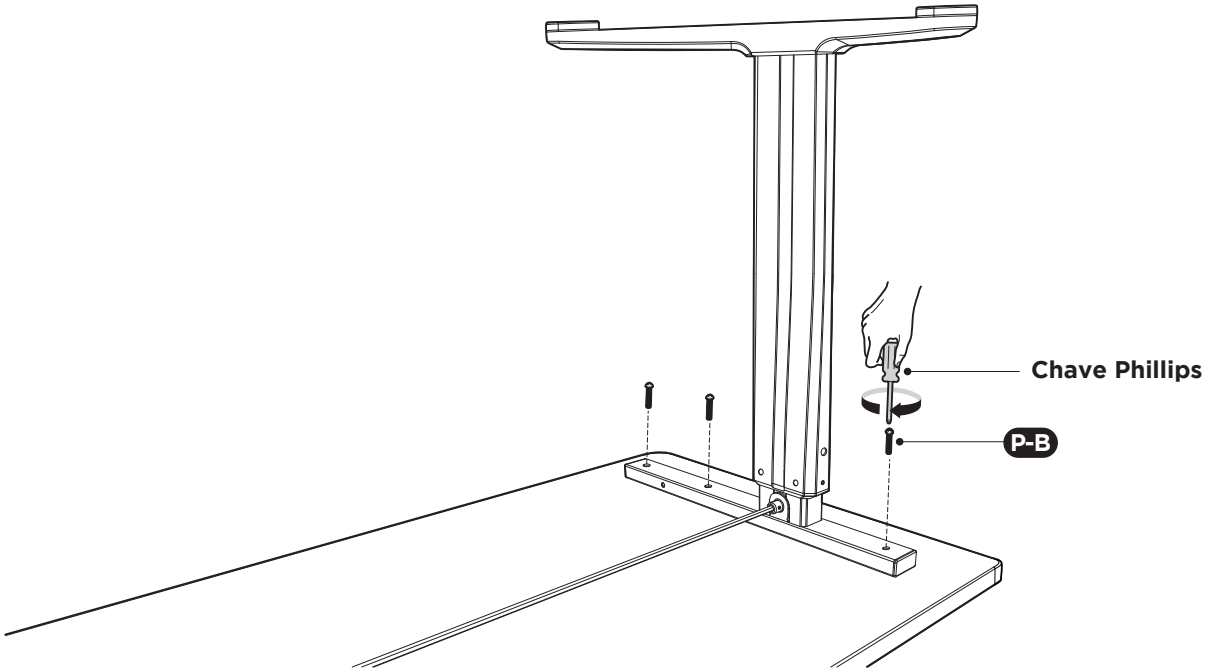

3.4 MONTANDO A BARRA TRANSVERSAL

Parafuse a barra transversal nas duas colunas de elevação utilizando 4 parafusos P-A utilizando a chave Philips P-C.

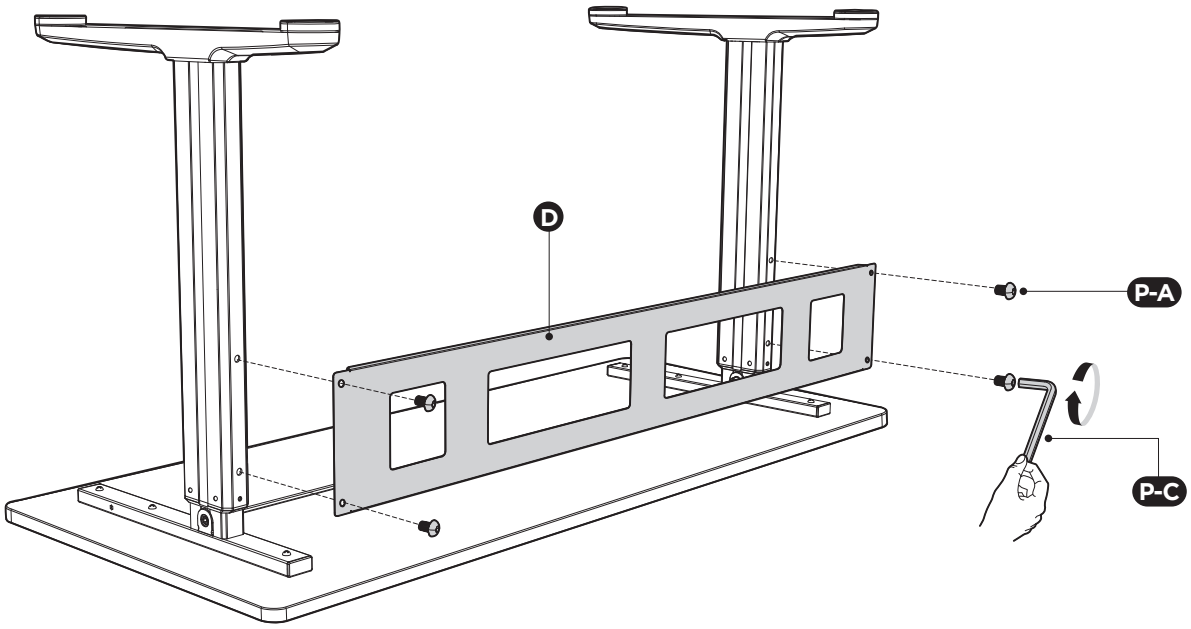

3.5 VIRE A MESA PARA CIMA

Sua Mesa já está montada, vire a mesa para cima. Pelo menos duas pessoas são necessárias para virar a mesa.

⚠	SE APENAS UMA PESSOA VIRAR A ESTRUTURA SOZINHA, PODEM OCORRER LESÕES CORPORAIS GRAVES.

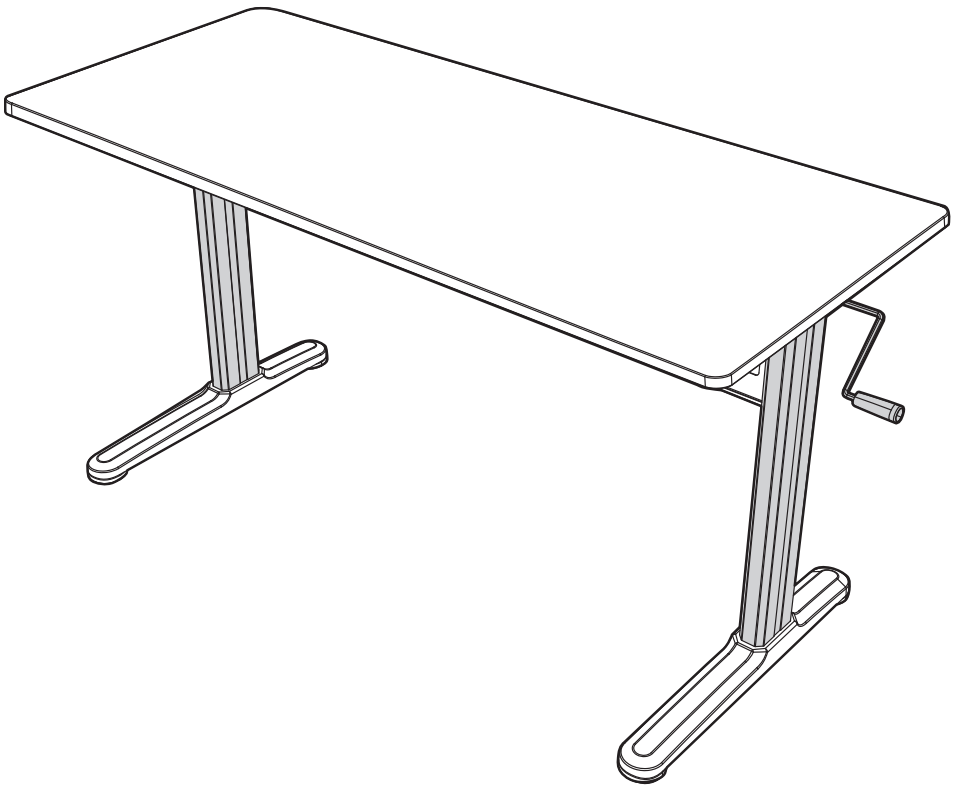

4 INSTRUÇÕES DE USO

1 - Para alterar a altura de sua Slikdesk Light Way, Introduza a manivela no orifício indicado na figura abaixo e gire-a no sentido horário ou anti-horário para ajustar a altura.

2 - Após ajustar a altura, remova a manivela e insira no furo para armazená-la.

3 - Existem pés niveladores abaixo de cada pé. Se a mesa não estiver nivelada, gire-os para nivelar o produto.

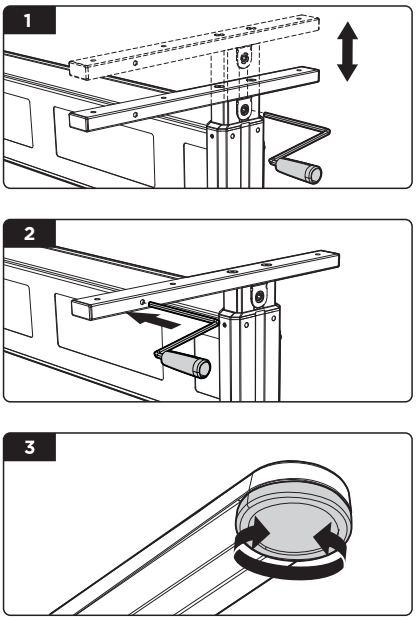

5 LIMPEZA

Limpe a poeira e sujeira do lado de fora do sistema em intervalos apropriados e inspecione por danos e quebras.

- Leia e entenda este manual antes de tentar instalar sua Slikdesk. Verifique que todos os usuários da Slikdesk são informados do conteúdo desse material. Esta é a responsabilidade do comprador. Mantenha esse manual perto da Slikdesk.
- Não usar óleos.

6 MANUTENÇÃO

A fim de evitar o risco de mau funcionamento, todos os reparos da sua Slikdesk só devem ser realizados por assistências autorizadas Slikdesk. Produtos sob garantia devem ser devolvidos a Slikdesk.

	AVISO
⚠	Se a Slikdesk for aberta e desmontada, haverá risco de mau funcionamento.

6.1 MAU USO

- Não sobrecarregue a mesa - isso pode causar risco de ferimentos pessoais e danos ao sistema.
- Não use a mesa para elevação de pessoas. Não sentar ou ficar sobre a mesa durante a operação - risco de ferimentos pessoais.
- Este produto foi desenvolvido para uso interno em escritórios. Não usá-lo em cozinhas industriais ou em outros ambientes que têm de ser limpas com detergentes abrasivos.

7 QUESTÕES AMBIENTAIS

EMBALAGEM
A Slikdesk busca utilizar embalagens cujas partes sejam de fácil separação, bem como de materiais recicláveis. Portanto, as peças das embalagens (calços de EPS, sacos plásticos e caixa de papelão) devem ter o seu descarte de maneira consciente, sendo destinados, preferencialmente, a recicladores.

PRODUTO
Este produto foi construído com materiais que podem ser reciclados e/ou reutilizados. Então, ao se desfazer deste produto, procure companhias especializadas em desmontá-lo corretamente. Ao descartar este produto, no final de sua vida útil, solicitamos que seja observada a legislação local existente e vigente em sua região, fazendo o descarte da forma mais correta possível.

8 TERMO DE GARANTIA

A Slikdesk assegura garantia contra defeitos de material e de fabricação nos seus produtos pelo período de 12 meses, incluído o prazo legal de garantia de 90 dias, contados a partir da data da entrega do produto ao consumidor.

A Slikdesk limita-se à realização de serviços de reposição de partes e componentes de produtos nos termos discriminados a seguir e mediante exame realizado por profissionais da Slikdesk constatando satisfatoriamente a exigência de defeito de material ou manufatura. Dependendo da gravidade e extensão do problema, a Slikdesk poderá optar pela substituição do produto danificado por um novo.
Toda e qualquer reclamação do comprador quanto a defeitos observados no produto durante o prazo de vigência desta garantia só será atendida mediante:
• a apresentação do respectivo documento fiscal de venda;
• a realização de uma vistoria técnica do produto para constatação do defeito reclamado. Essa vistoria é realizada, no caso de produtos comprados e retirados diretamente pelo consumidor, apresentando o produto danificado na sede da Slikdesk, e, para produtos comprados para entrega, solicitando uma visita técnica de uma equipe Slikdesk no local de uso do produto. Essa visita é condicionada ao pagamento de uma taxa de visita a ser restituída ao cliente no caso de efetiva comprovação do defeito no produto nos termos desta Garantia.

A garantia de acabamentos, revestimentos, partes e peças sujeitas a desgaste natural ficará restrita ao prazo legal de 90 dias.

SITUAÇÕES NÃO COBERTAS POR ESTA GARANTIA

As garantias legal e/ou especial ficam automaticamente invalidadas se for constatada ao menos uma das seguintes situações:

• Desgaste no acabamento, parte e/ou peças, ocorrido por uso intenso ou exposição a condições adversas e não previstas (intempérie, umidade, maresia, frio e calor intensos);

• Danos causados durante o transporte ou montagem do produto, quando estes não tiverem sido executados pela Slikdesk ou por profissionais por ela designados;

• Mau uso, esforços indevidos, sobrepeso, ou qualquer tipo de uso diferente daquele proposto pela Slikdesk para cada produto. Defeitos ou desgaste causados por uso institucional para os produtos que não forem explicitamente indicados para este fim;

• Problemas causados por montagem em desacordo com o manual de instruções, ou relacionados a adaptações e/ou alterações, ainda que eminentemente estéticas, realizadas no produto;

• Problemas relacionados a condições inadequadas do local onde o produto foi instalado, tais como pisos desnivelados, presença de umidade excessiva, tensão elétrica incompatível com o produto, etc.;

• Maus tratos, descuido, limpeza e/ou manutenção em desacordo com as instruções repassadas pela Slikdesk;

• Danos causados por serviços de limpeza ou conserto contratados pelo consumidor;

• Danos causados por acidentes, quedas, sinistros, ataques de pragas ou agentes da natureza;

• Oxidação ou corrosão devido à falta de limpeza, manutenção com produtos inadequados ou exposição à intempérie, umidade ou maresia, excetuando-se os produtos destinados ao uso nestas condições.

AS GARANTIAS LEGAL E/OU ESPECIAL NÃO COBREM:

• Falhas no funcionamento do produto decorrentes de interrupções, insuficiência, falta ou problemas na rede elétrica, ou oscilações no fornecimento de energia elétrica superiores ao estabelecido no manual de instruções;

• Falhas no funcionamento normal do produto decorrentes de falta de limpeza e excesso de resíduos, bem como decorrentes da ação de animais (insetos, roedores ou animais domésticos) ou decorrentes da existência de objetos em seu interior, estranhos ao seu funcionamento e finalidade de utilização;

• Produtos ou peças que tenham sido danificados em consequência de remoção, manuseio indevido, quedas ou atos do próprio consumidor ou de terceiros, bem como defeitos decorrentes de fatos da natureza, tais como relâmpagos, raios, chuvas, inundações, etc.

OBSERVAÇÕES COMPLEMENTARES

Este Termo de Garantia é válido somente para produtos instalados no território nacional. A Slikdesk reserva-se o direito de alterar as características gerais, técnicas e estéticas, ou introduzir melhoramentos nos seus produtos em qualquer momento, sem incorrer na obrigação de efetuar o mesmo nos produtos em estoque ou já vendidos. Para sua tranquilidade, preserve este Termo de Garantia junto ao Documento Fiscal em local de fácil acesso.

slikdesk

Para suporte técnico, acesse
slikdesk.com.br/contato

+55 47 3432 5100
contato@slik.com.br
slikdesk.com.br

Av. Antônio Ramos Alvim, 1300
Galpão 04 - Floresta, Joinville - SC, Brasil
CEP 89211 460