GUIA RÁPIDO DE MONTAGEM
SLIKDESK CONVERTER

Os manuais dos produtos estão disponíveis em nosso website. Acesse a página www.slik.com.br/manual-de-montagem-e-uso para visualizar e fazer o **download** do manual do seu produto. Também pode utilizar o QR Code para acessar a página:

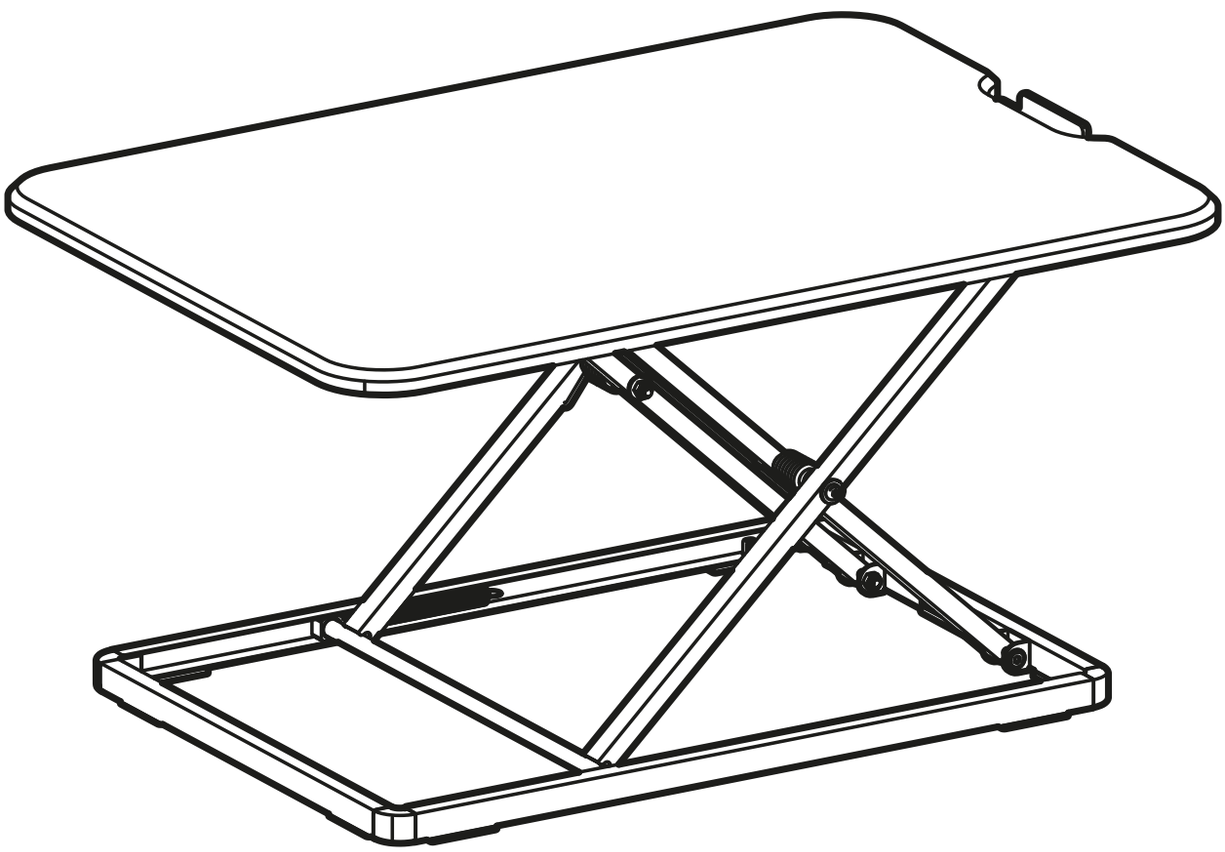

8KG

CAPACIDADE DE CARGA

AJUSTES DE ALTURA
45/215/265/305/365/405 mm

1

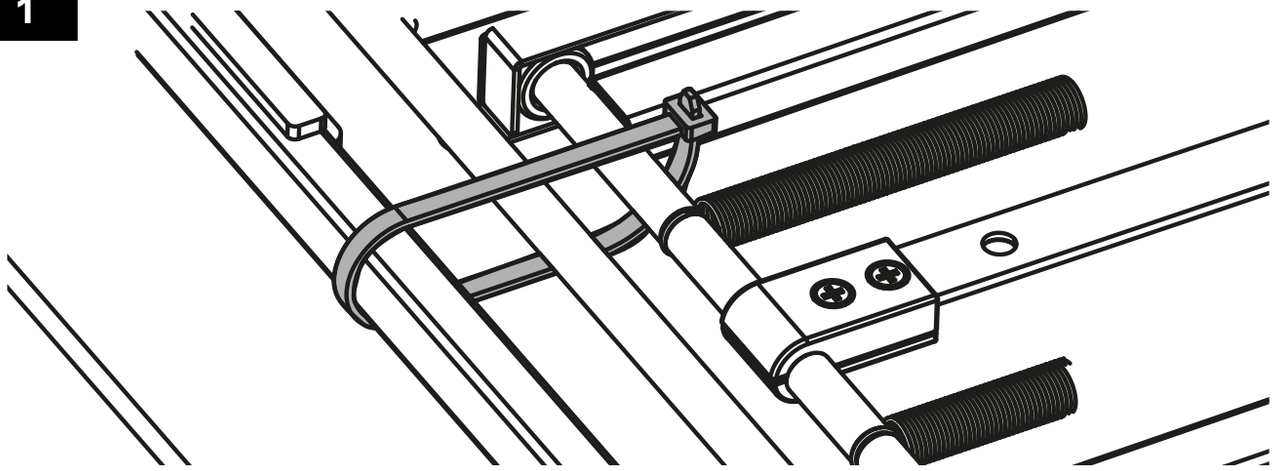

2

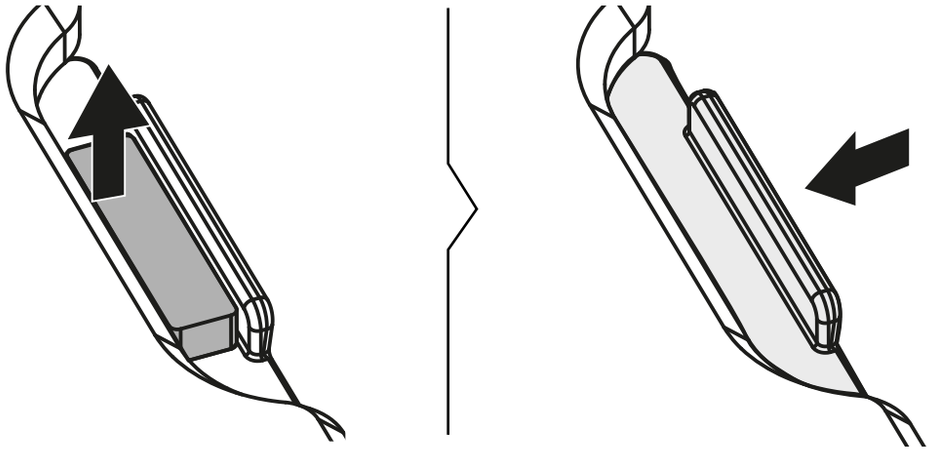

3

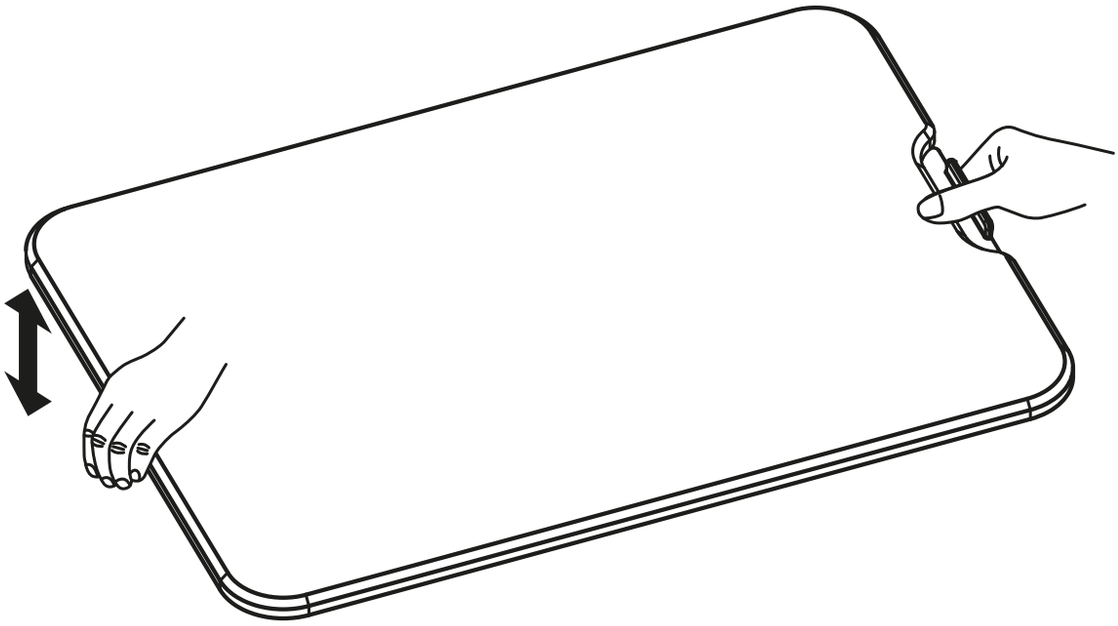

slikdesk

Slikdesk - Slik Móveis Automatizados LTDA.

CNPJ 24.655.984/0001-07

SAC: +55 47 3432 5100

E-mail: contato@slik.com.br

Endereço: Av. Antônio Ramos Alvim, 1300
Galpão 04 - CEP 89211 460
Floresta, Joinville - Santa Catarina - Brasil