slikdesk

Cadeira Tronis Slikdesk

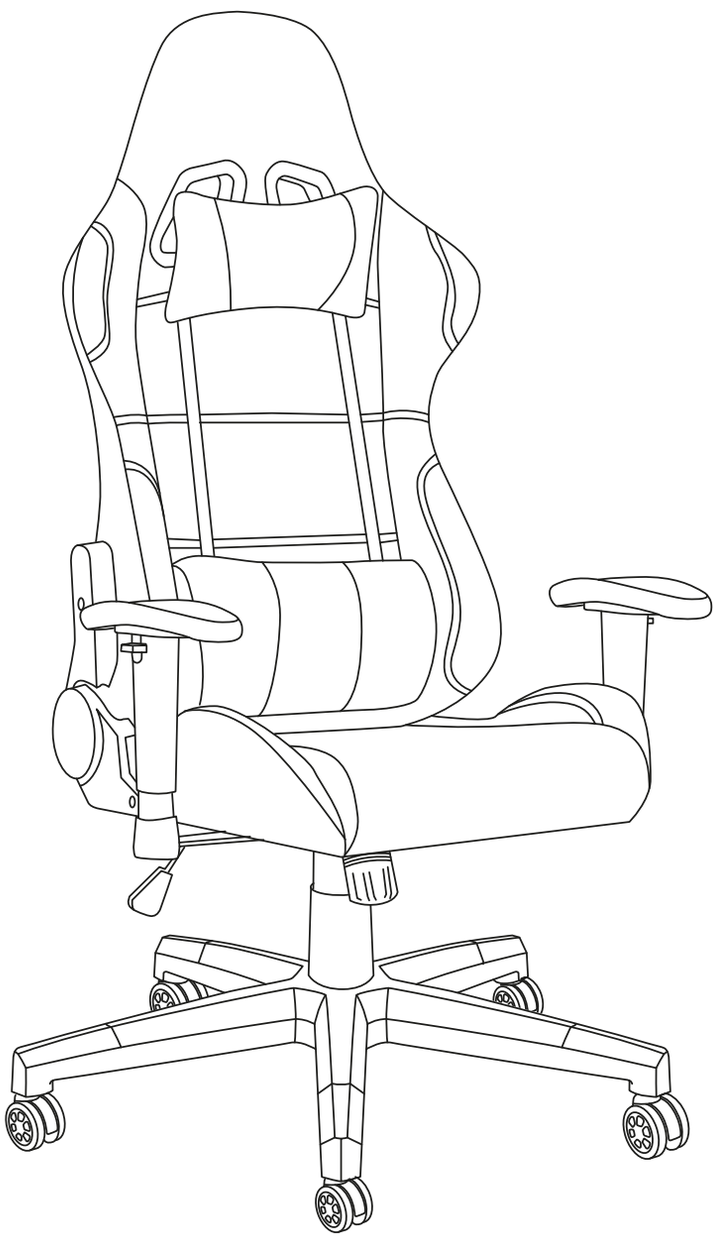

MANUAL DE MONTAGEM E USO

CÓDIGO: 20180217

V1

ÍNDICE

1 Especificações técnicas 01
2 Segurança 02
3 Conteúdo 03
4 Montagem 04
4.1 Encaixe os rodízios na base 04
4.2 Insira a coluna pneumática e sua capa 04
4.3 Insira a peça de ajuste na base do assento 05
4.4 Insira os apoios de braço 05
4.5 Fixe o apoio das costas e as capas de proteção 06
4.6 Insira o assento na base 07
5 Instruções de uso 07
5.1 Ajuste de altura 07
5.2 Inclinação do encosto da cadeira 08
6 Limpeza 08
7 Manutenção 09
7.1 Mau uso 09
8 Questões ambientais 09
9 Termo de garantia 10

1 ESPECIFICAÇÕES TÉCNICAS

Dimensões (LxPxA): 69x70x119~129cm

Capacidade de peso: 150kg

Material da superfície: tecido de malha

Material da estrutura: aço

Faixa de inclinação das costas: 150°

Tipo de apoio de braço: apoio de braço 2D

Tipo de alavanca pneumática: elevador a gás classe 3 de 100m

Material da base: base de plástico de nylon de 350 mm

Material do rodízio: nylon

2 SEGURANÇA

A sua segurança e a de terceiros é muito importante. Este manual e o seu produto contém mensagens importantes. Sempre leia as mensagens e siga as instruções de segurança.

AVISO

Este é o símbolo de alerta de segurança. Este símbolo alerta sobre situações que podem trazer riscos à sua vida e causar ferimentos a você ou a terceiros caso as instruções não forem seguidas corretamente.

O **NÃO CUMPRIMENTO** ou não observação de todas instruções de **MONTAGEM**, advertências de segurança e operação **RELATIVAS AO USO DESTE PRODUTO, PODEM RESULTAR EM GRAVES LESÕES CORPORAIS**.

A segurança dos clientes da Slikdesk e usuários é a nossa principal preocupação. Para garantir total segurança, siga as instruções:

- Leia e entenda este manual antes de tentar instalar a sua cadeira Tronis Slikdesk.
- Verifique se todos os usuários da cadeira Tronis Slikdesk estão informados do conteúdo deste material. Esta é a responsabilidade do comprador. Mantenha esse manual perto do produto.
- O uso seguro do produto só é possível quando as instruções são lidas completamente.
- O não cumprimento das instruções abaixo pode resultar em graves danos ao sistema ou a algum componente em específico. Pessoas que não têm experiência ou conhecimento necessário para utilizar o produto não devem utilizá-lo.
- Crianças devem ser supervisionadas enquanto utilizarem o produto.
- Se houver dano visível no produto, não o instale.
- A cadeira Tronis Slikdesk não se destina a crianças ou pessoas que necessitam de supervisão.

3 CONTEÚDO

Sua cadeira Tronis Slikdesk vem com os seguintes componentes:

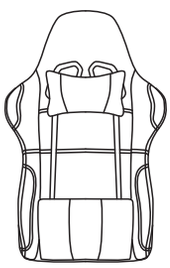 A	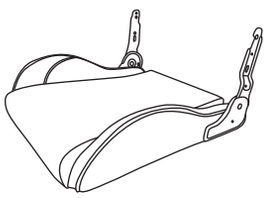 B	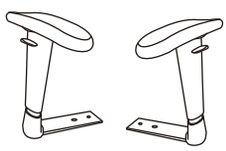 C
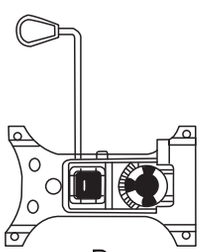 D	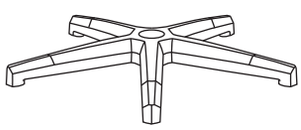 E	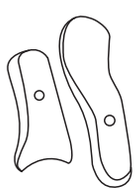 F
G	H	I (x5)
M8x20mm J (x12)	M5x8mm K (x2)	L

4 MONTAGEM

• É necessário utilizar uma chave Philips e uma chave Allen (acompanham o produto. Item L).

4.1 ENCAIXE OS RODÍZIOS (I) NA BASE (E)

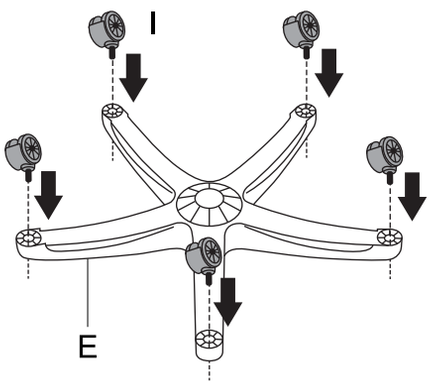

4.2 INSIRA A COLUNA PNEUMÁTICA E SUA CAPA

Insira a coluna pneumática (G) na base (E). Em seguida, insira a capa da coluna pneumática (H).

ATENÇÃO

Lembre-se de inserir a capa da coluna pneumática logo após a inserção da coluna pneumática e antes do encaixe do assento. Uma vez encaixado, não há possibilidade de remoção do assento para a inserção da capa.

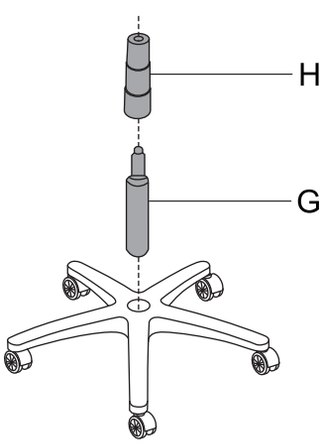

4.3 INSIRA A PEÇA (D) DE AJUSTE NA BASE DO ASSENTO (B)

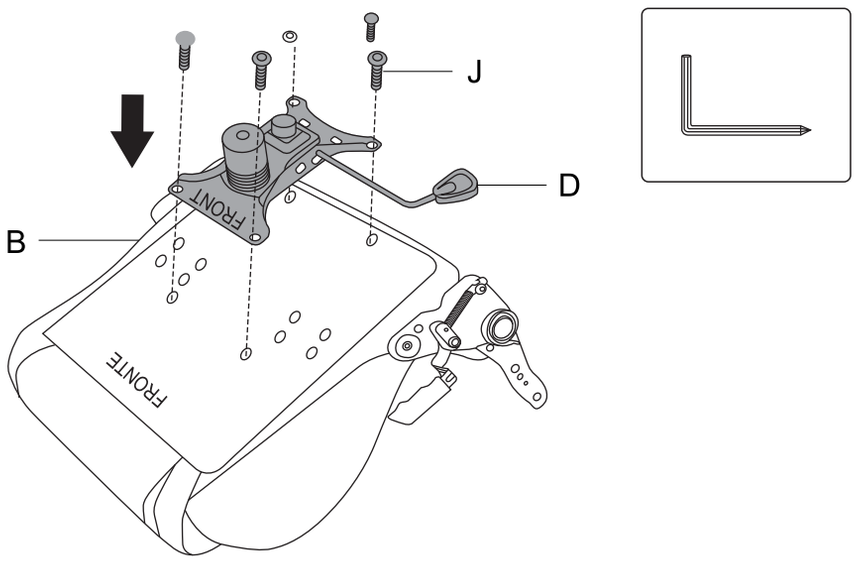

4.4 INSIRA OS APOIOS DE BRAÇO (C)

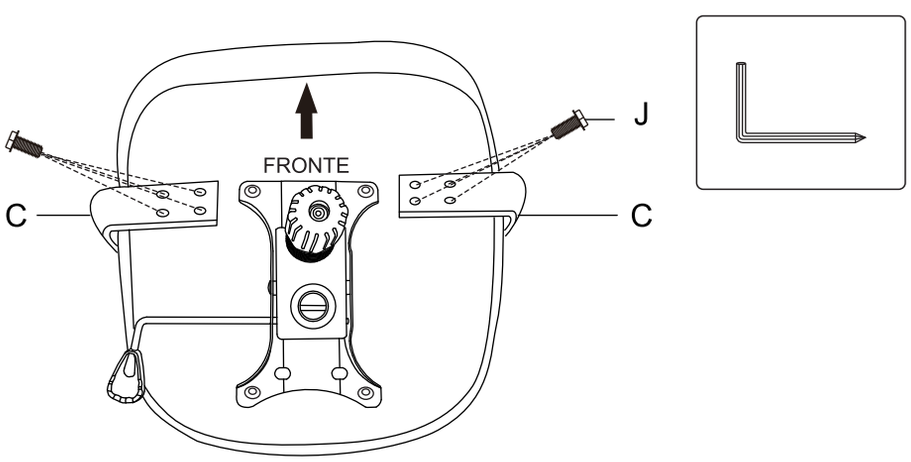

4.5 FIXE O APOIO DAS COSTAS (A) E AS CAPAS DE PROTEÇÃO

Fixe o apoio das costas (A) no assento (B) com os parafusos (J) e, posteriormente, insira a capa de proteção (F) com os parafusos (K). Verifique o lado correto de cada capa de proteção antes da instalação.

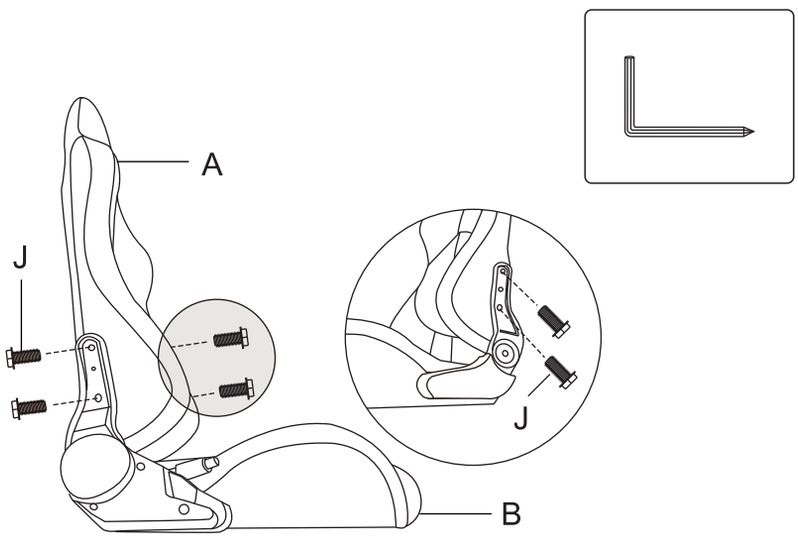

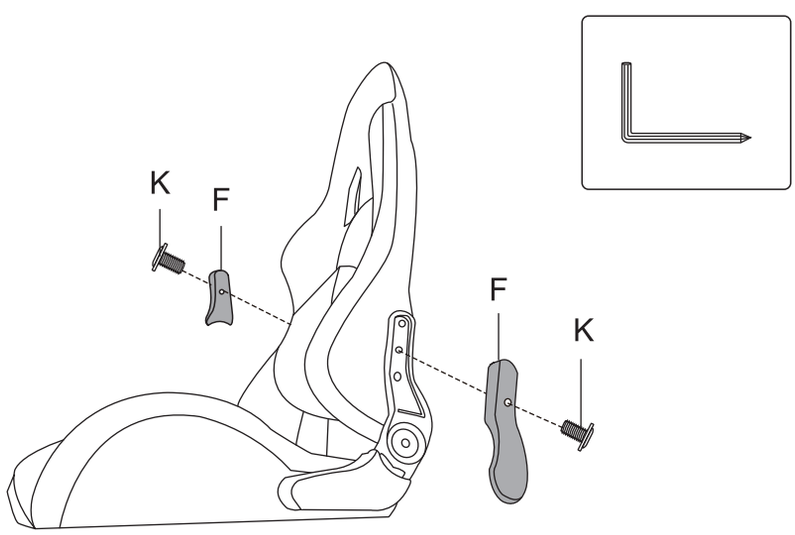

4.6 INSIRA O ASSENTO (B) NA BASE (E)

5 INSTRUÇÕES DE USO

5.1 AJUSTE DE ALTURA

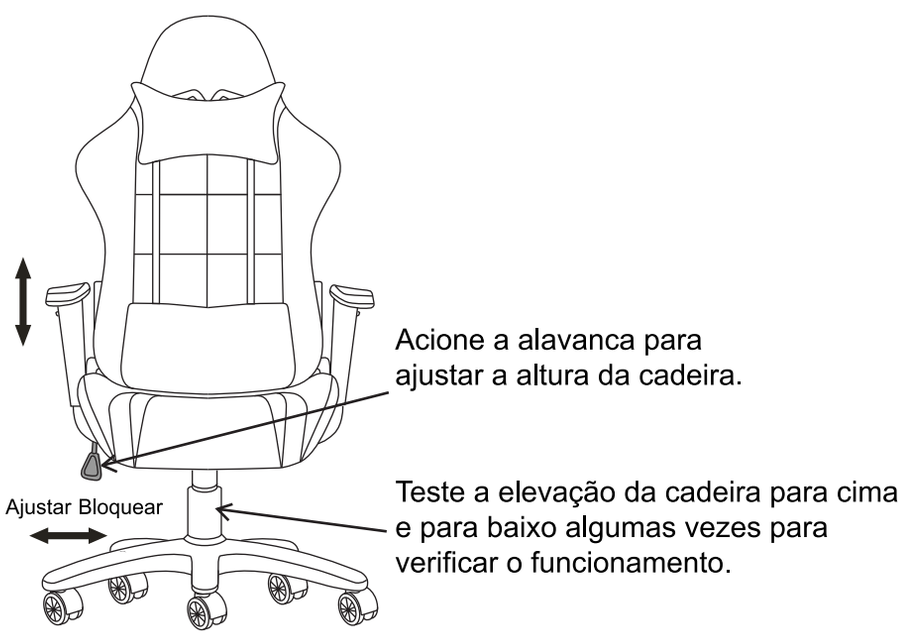

5.2 INCLINAÇÃO DO ENCOSTO DA CADEIRA

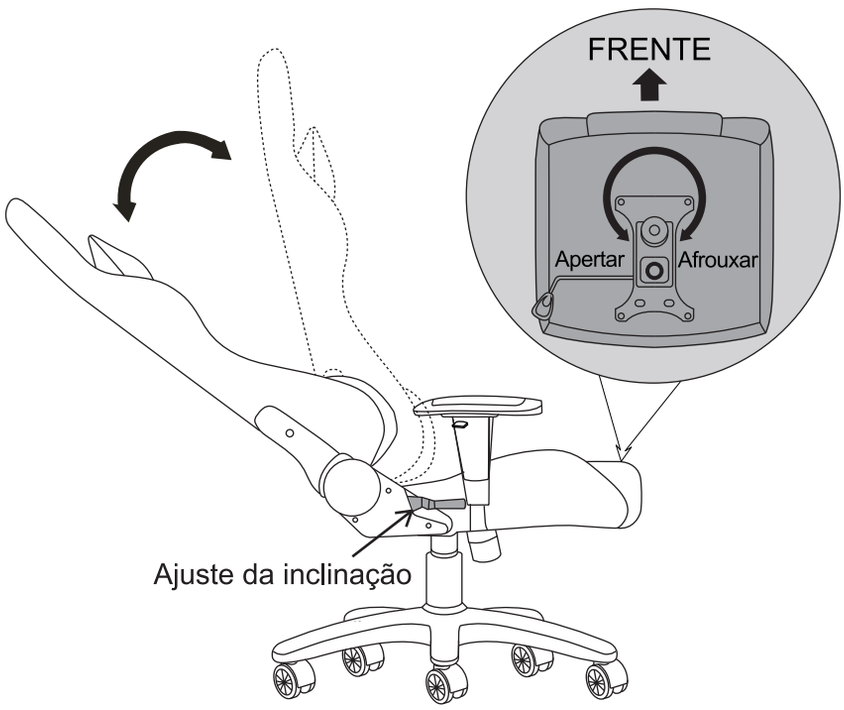

6 LIMPEZA

Limpe a poeira e sujeira do lado de fora do sistema em intervalos apropriados e inspecione por danos e quebras.

- Leia e entenda este manual antes de tentar instalar sua cadeira Tronis Slikdesk. Certifique-se de que todos os seus usuários estão informados sobre o conteúdo desse material. Esta é a responsabilidade do usuário. Mantenha esse manual próximo ao produto.
- Não use óleos.

7 MANUTENÇÃO

A fim de evitar o risco de mau funcionamento, todos os reparos da sua cadeiraTronis Slikdesk só devem ser realizados por assistências autorizadas Slikdesk. Produtos sob garantia devem ser devolvidos à Slikdesk.

AVISO

Se a cadeira Tronis Slikdesk for aberta e desmontada, pode haver risco de mau funcionamento.

7.1 MAU USO

- Não sobrecarregue a cadeira sob risco de ferimentos ao usuário e danos ao produto.
- Este produto foi desenvolvido para uso interno em escritórios. Não use em cozinhas industriais ou em ambientes que torna necessária a limpeza com detergentes abrasivos.

8 QUESTÕES AMBIENTAIS

EMBALAGEM
A Slikdesk busca utilizar embalagens cujas partes sejam de fácil separação, bem como materiais recicláveis. Portanto, as peças das embalagens (calços de EPS, sacos plásticos e caixa de papelão) devem ter o seu descarte de maneira consciente, sendo destinados, preferencialmente, a recicladores.

PRODUTO
Este produto foi construído com materiais que podem ser reciclados e/ou reutilizados. Então, ao se desfazer dele, procure companhias especializadas em desmontá-lo corretamente. Ao descartá-lo, no final de sua vida útil, solicitamos que seja observada a legislação existente e vigente em sua região, fazendo o descarte da forma mais correta possível.

9 TERMO DE GARANTIA

A Slikdesk assegura garantia contra defeitos de material e de fabricação nos seus produtos pelo período de 12 meses, incluído o prazo legal de garantia de 90 dias, contados a partir da data da entrega do produto ao consumidor.

A Slikdesk limita-se à realização de serviços de reposição de partes e componentes de produtos nos termos discriminados a seguir e mediante exame realizado por profissionais da Slikdesk constatando, satisfatoriamente, a exigência de defeito de material ou manufatura. Dependendo da gravidade e extensão do problema, a Slikdesk poderá optar pela substituição do produto danificado por um novo.

Toda e qualquer reclamação do comprador quanto a defeitos observados no produto durante o prazo de vigência desta garantia só será atendida mediante:

• A apresentação do respectivo documento fiscal de venda;

• A realização de uma vistoria técnica do produto para constatação do defeito reclamado. Essa vistoria é realizada, no caso de produtos comprados e retirados diretamente pelo consumidor, apresentando o produto danificado na sede da Slikdesk. Para produtos comprados para entrega, a vistoria é realizada solicitando uma visita técnica de uma equipe Slikdesk no local de uso do produto. Essa visita é condicionada ao pagamento de uma taxa de visita a ser restituída ao cliente no caso de efetiva comprovação do defeito no produto nos termos desta garantia

A garantia de acabamentos, revestimentos, partes e peças sujeitas a desgaste natural ficará restrita ao prazo legal de 90 dias.

SITUAÇÕES NÃO COBERTAS POR ESTA GARANTIA

As garantias legal e/ou especial ficam invalidadas, automaticamente, se forem constatadas ao menos uma das seguintes situações:

• Desgaste no acabamento, parte e/ou peças, ocorrido por uso intenso ou exposição a condições adversas e não previstas (intempérie, umidade, maresia, frio e calor intensos);

• Danos causados durante o transporte ou montagem do produto, quando esses não tiverem sido executados pela Slikdesk ou por profissionais por ela designados;

• Mau uso, esforços indevidos, sobrepeso ou qualquer tipo de uso diferente daquele proposto pela Slikdesk para cada produto. Defeitos ou desgaste causados por uso institucional para os produtos que não forem explicitamente indicados para este fim;

• Problemas causados por montagem em desacordo com o manual de instruções, ou relacionados a adaptações e/ou alterações, ainda que eminentemente estéticas, realizadas no produto;

• Maus tratos, descuido, limpeza e/ou manutenção em desacordo com as instruções repassadas pela Slikdesk;

• Problemas relacionados a condições inadequadas do local onde o produto foi instalado, tais como pisos desnivelados, presença de umidade excessiva, tensão elétrica incompatível com o produto, etc.;

• Danos causados por serviços de limpeza ou conserto contratados pelo consumidor;

• Danos causados por acidentes, quedas, sinistros, ataques de pragas ou agentes da natureza;

• Oxidação ou corrosão devido à falta de limpeza, manutenção com produtos inadequados ou exposição à intempérie, umidade ou maresia, excetuando-se os produtos destinados ao uso nestas condições.

AS GARANTIAS LEGAL E/OU ESPECIAL NÃO COBREM:

• Falhas no funcionamento do produto decorrentes de interrupções, insuficiência, falta ou problemas na rede elétrica, ou oscilações no fornecimento de energia elétrica superiores ao estabelecido no manual de instruções;

• Falhas no funcionamento normal do produto decorrentes de falta de limpeza e excesso de resíduos, bem como decorrentes da ação de animais (insetos, roedores ou animais domésticos) ou decorrentes da existência de objetos em seu interior, estranhos ao seu funcionamento e finalidade de utilização;

• Produtos ou peças que tenham sido danificados em consequência de remoção, manuseio indevido, quedas ou atos do próprio consumidor ou de terceiros, bem como defeitos decorrentes de fatos da natureza, tais como relâmpagos, raios, chuvas, inundações, etc.

OBSERVAÇÕES COMPLEMENTARES

Este termo de garantia é válido somente para produtos instalados no território nacional.

A Slikdesk reserva-se o direito de alterar as características gerais, técnicas e estéticas, ou introduzir melhoramentos nos seus produtos em qualquer momento, sem incorrer na obrigação de efetuar o mesmo nos produtos em estoque ou já vendidos. Para sua tranquilidade, preserve este termo de garantia junto ao documento fiscal em local de fácil acesso.

Made in China - Fabricado na China

slikdesk

Para suporte técnico, acesse
slikdesk.com.br/contato

47 3305-5410
contato@slik.com.br
slikdesk.com.br

Av. Antônio Ramos Alvim, 1300 - Galpão 04
Floresta, Joinville - SC, Brasil
CEP 89211-460