ESPECIFICAÇÕES TÉCNICAS

Material: aço

Cor: preto fosco

Capacidade de carga: 10kg

Ajuste de altura: 300-533mm

Ajuste de largura: 88-203mm

Rotação: +180°~-180

Ajuste na horizontal: 325mm (12.8″)

Instalação: embaixo do tampo

Os manuais dos produtos estão disponíveis em nosso website. Acesse slik.com.br/manual-de-montagem-e-uso para visualizar e fazer o **download** do manual do seu produto. Também pode utilizar o QR Code ao lado para acessar a página.

slikdesk

Para suporte técnico, acesse
slikdesk.com.br/contato

+55 47 3432 5100
contato@slik.com.br
slikdesk.com.br

Av. Antônio Ramos Alvim, 1300
Galpão 04 - Floresta, Joinville - SC, Brasil
CEP 89211 460

slikdesk

Suporte de gabinete

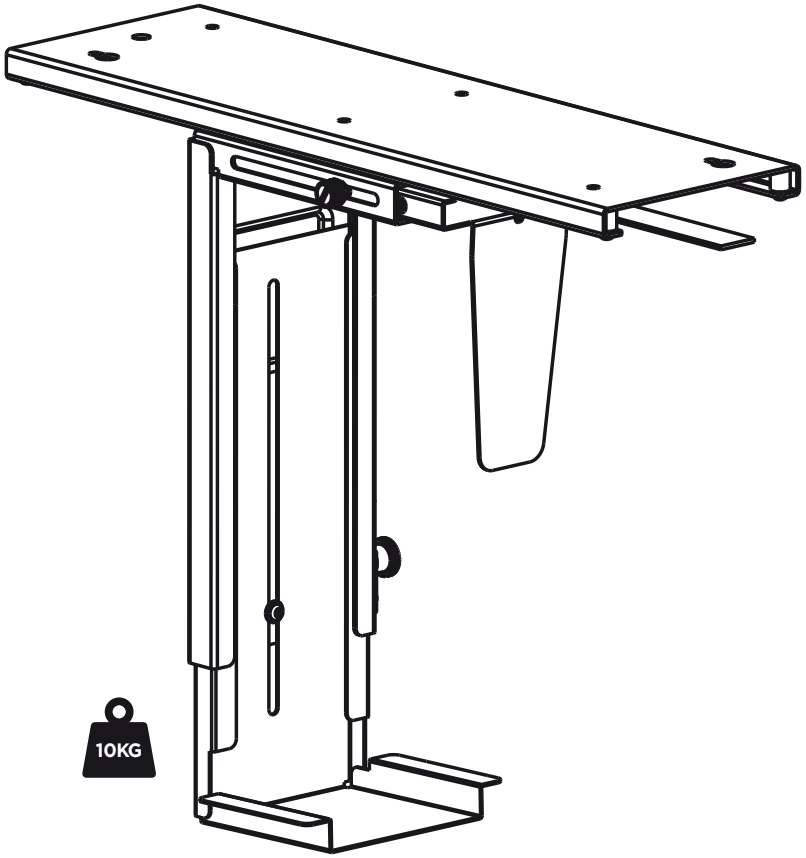

MANUAL DE MONTAGEM E USO

FABRICADO NA CHINA

CÓDIGO: 20180196

V2
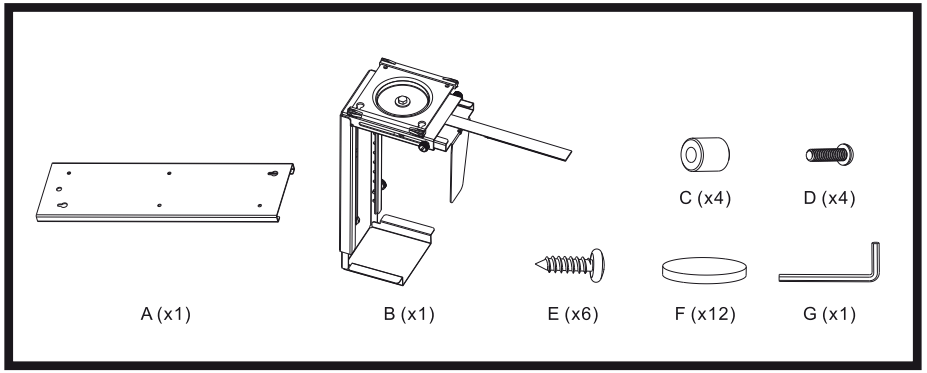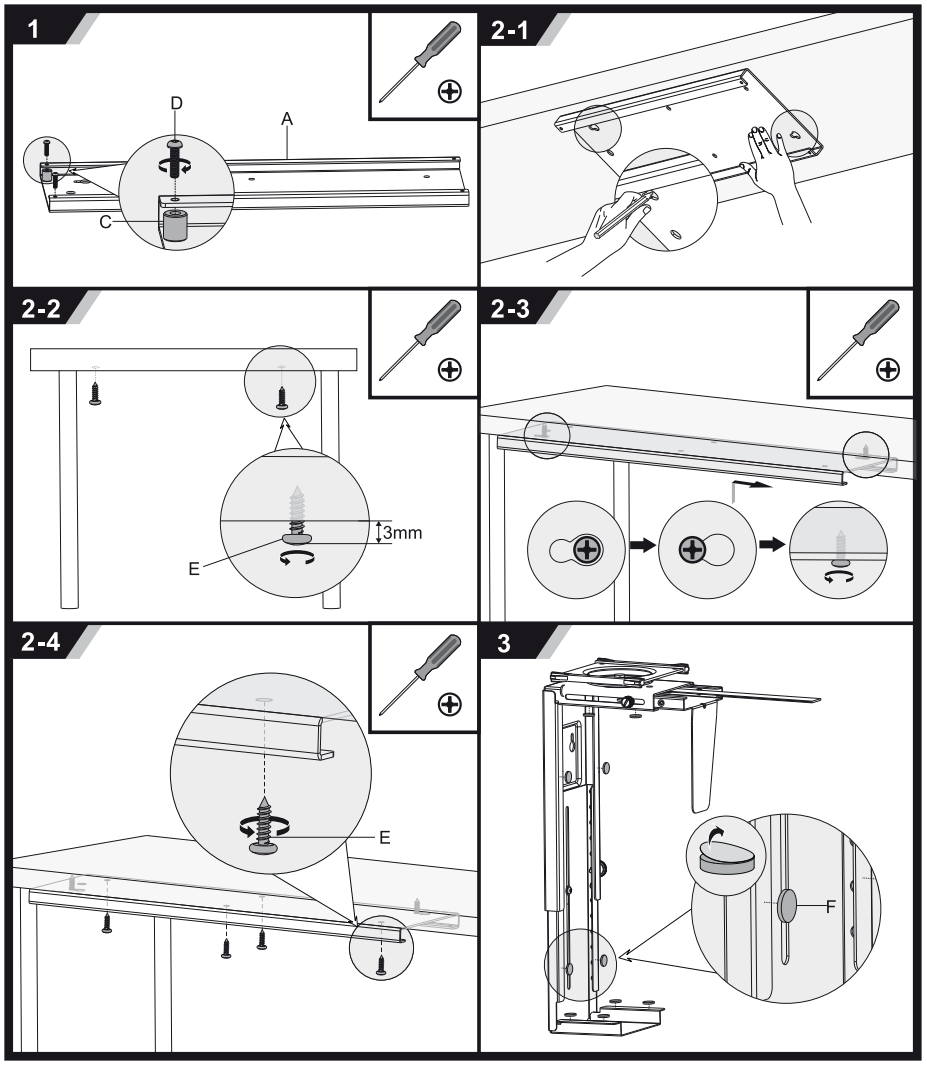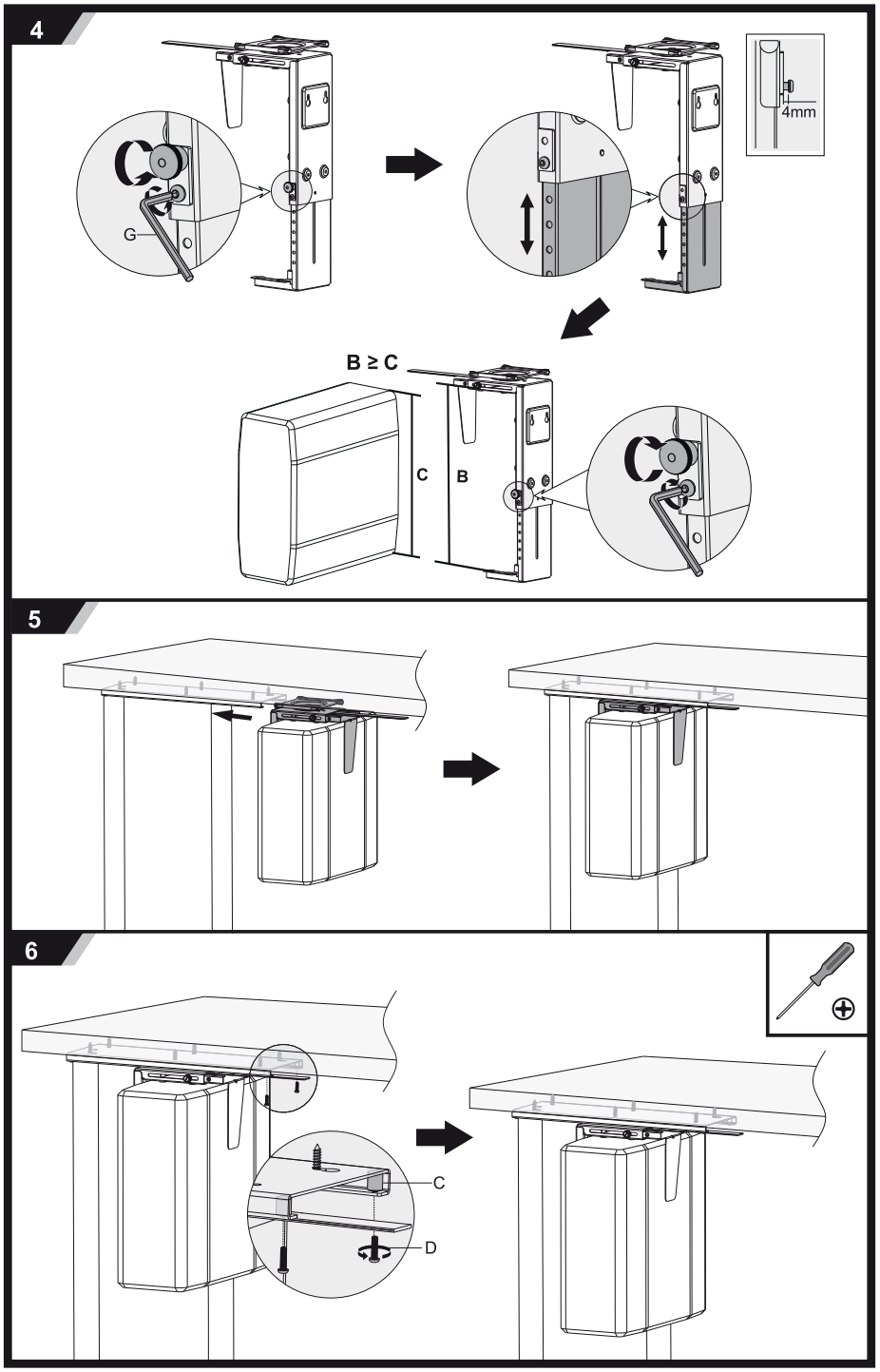
Ferramentas necessárias para a montagem: 01 Chave Philips(não incluída), 01 Chave Allen (incluída) e parafusadeira (não incluída).